Пример замка

Пример уплотнения: 1011-10

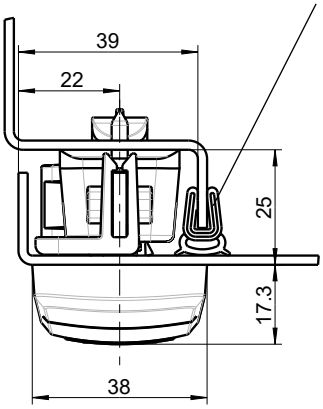

Замочная накладка из черного полиамида PA-GF, вставка из цинка ЛПД хромированная, зубчатая рейка из цинка ЛПД без отделки, крепежный материал из оцинкованной стали, с пружиной	
Четырехгранник 6	1390-U33
Двойная бородка 3	1390-U38
Дв. бородка 5	1390-U39
Соединитель тяг из черн. полиамида GF	
необходим для присоед. тяг, указанных на см. стр. 3ZA-120 - 3ZA-340	по запросу

Замочная накладка из серебристо-серого полиамида PA-GF, вставка и зубчатая рейка из цинка ЛПД без отделки, крепежный материал из оцинкованной стали, с пружиной	
Четырехгранник 6	по запросу
Двойная бородка 3	1390-U38-CX
Дв. бородка 5	по запросу
Соединитель тяг из серебристо-серого полиамида GF	
необходим для присоед. тяг, указанных на см. стр. 3ZA-120 - 3ZA-340	1121-168-CX

Тяги движутся в противоположные стороны

Примечание:
просьба заказывать два соединителя тяг для каждой замочной накладки

Другие детали см. на стр.
– Присоед. тяги 3ZA-120 до 3ZA-340

Ссылки на страницы в каталоге (напр. 1C-120), не указанные в данном издании, вы найдете в основном каталоге.