Рычажный замок со стальной осью

АССОРТИМЕНТ 1091
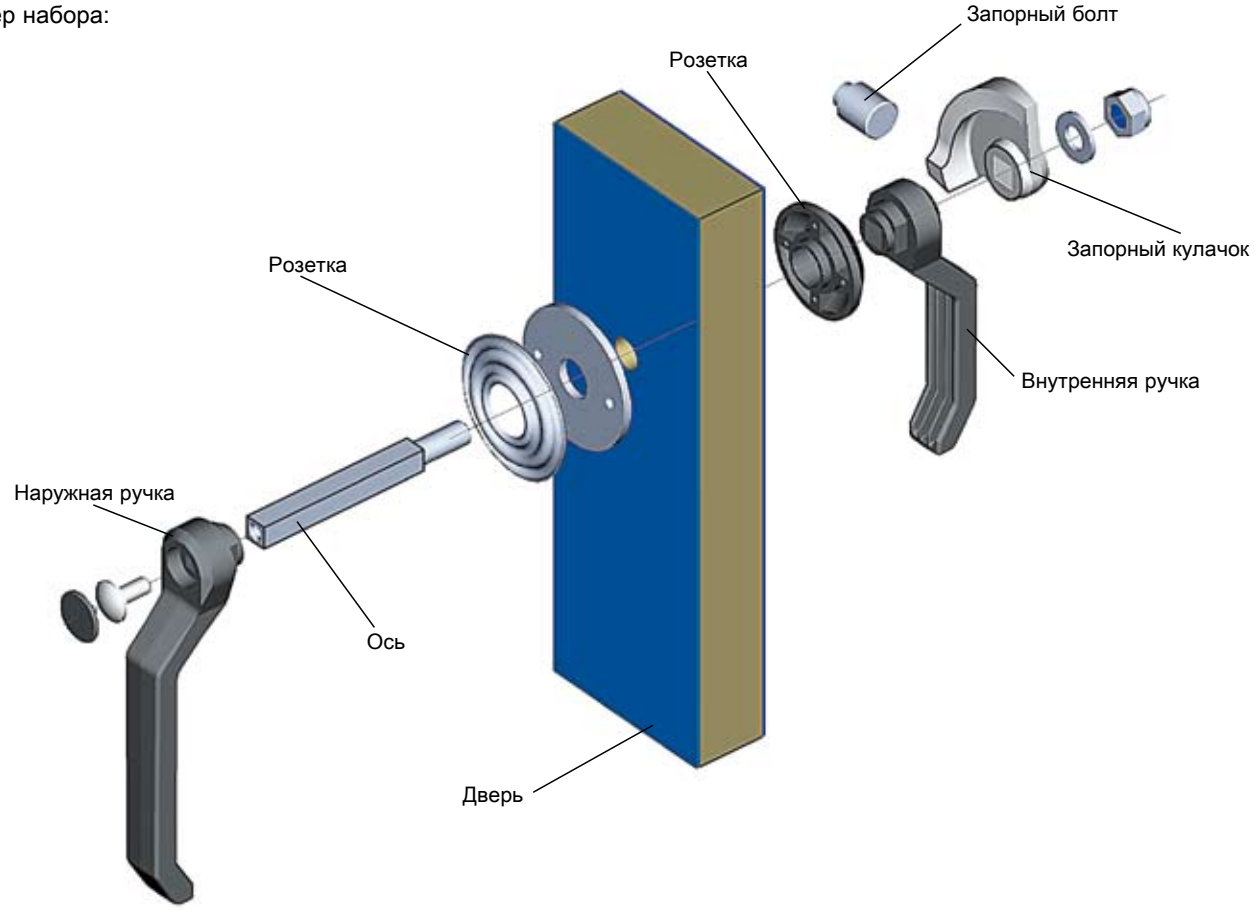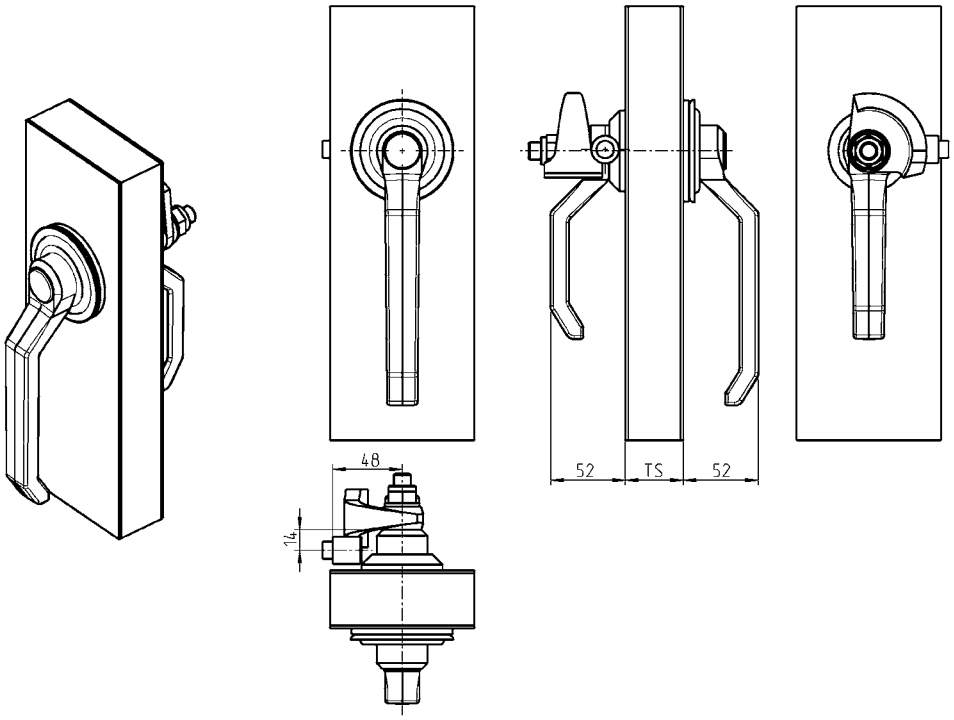
Пример набора: