Пример набора

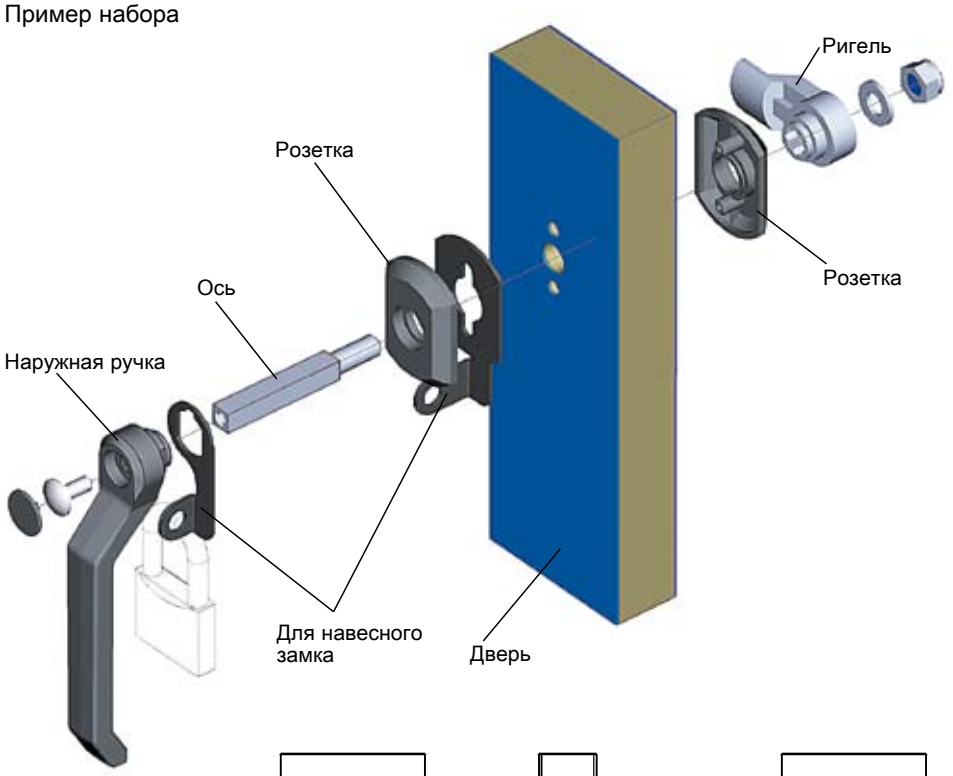

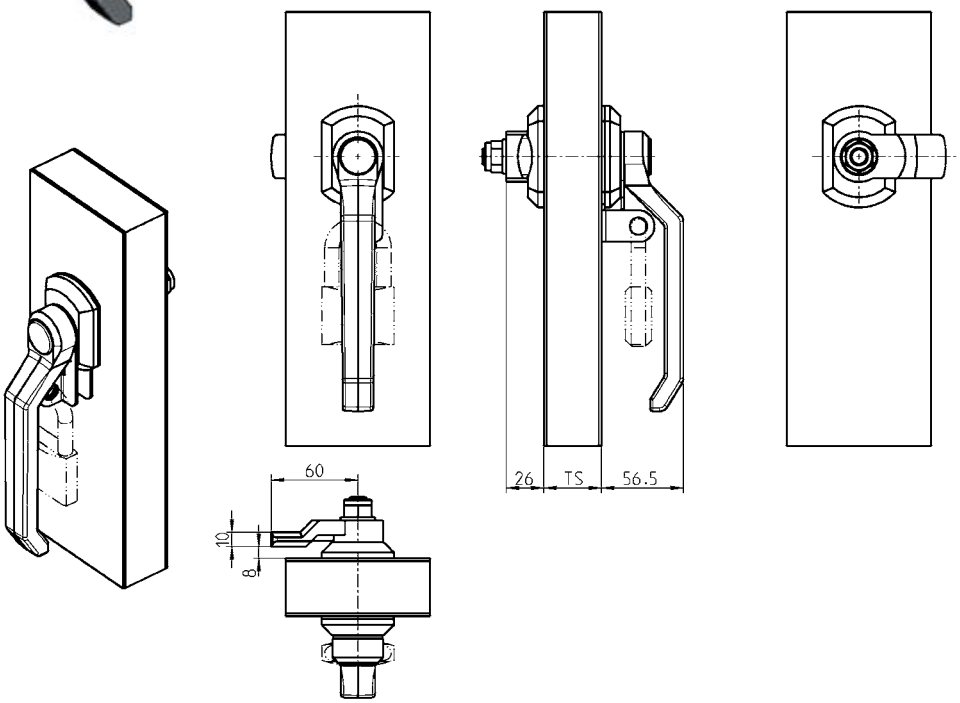

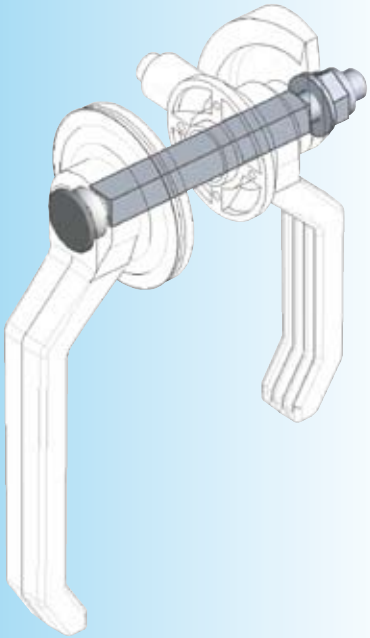

Рычажный замок, состоящий из:								
оси из оцинкованной стали, болта M8, шайбы A13, контр-гайки M12 из оцинкованной стали и пластикового черного колпачка								
Ts	20	30	40	50	60	80	100	Погреш-ность
для ригеля и внутренней ручки								
	1091-U8	1091-U9	1091-U10	1091-U11	1091-U12	1091-U13	1091-U14	± 5
для ригеля, но без внутренней ручки								
	1091-U6	1091-U7	1091-U8	1091-U9	1091-U10	1091-U12	1091-U13	- 10
для внутренней ручки, или распорной втулки и запорного кулачка								
	1091-U8	1091-U9	1091-U10	1091-U11	1091-U12	1091-U13	1091-U14	± 5

Другие составные см. на стр.
– Ручки 10A-140
– Розетка 10A-180
– Запорный кулачок 10A-160
– Ригель 10A-160

© EMKA Beschlagteile GmbH & Co. KG • 2016 • www.emka.com