Пружинная задвижка, фалевый замок

АССОРТИМЕНТ 1034, 1085

Пружинная задвижка

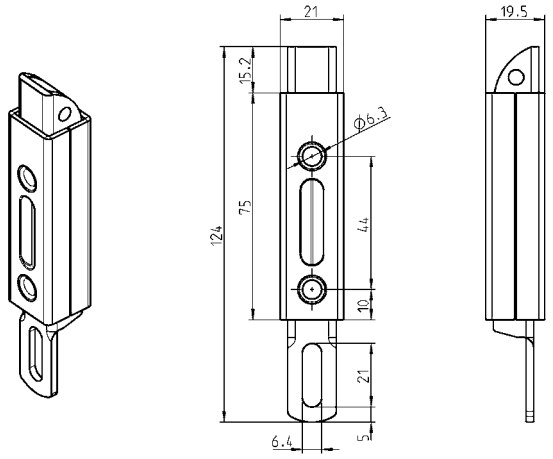

Криволинейный тяговой присоединитель к ручной вставке - по запросу

Пружинная задвижка из оцинкованной стали	
	1085-U1

Фалевый замок

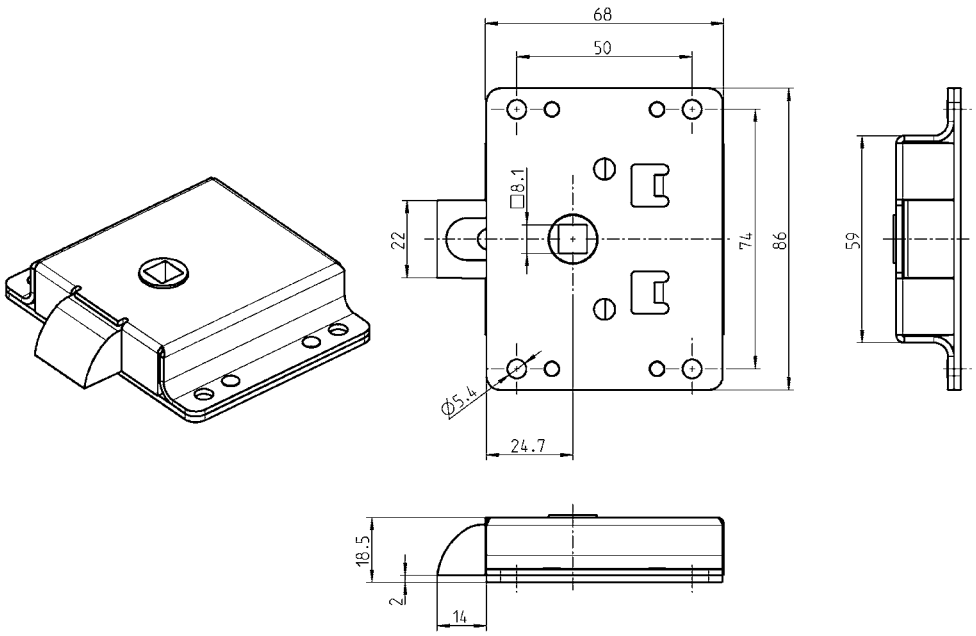

Фалевый замок из оцинкованной стали, головка и защелка из цинка ЛПД без отделки, нажимная пружина из рессорной стали	
	1034-U1

Другие составные см. на стр.
– Кронштейн и вставка 1C-360

© EMKA Beschlagteile GmbH & Co. KG • 2016 • www.emka.com