Крепежный материал

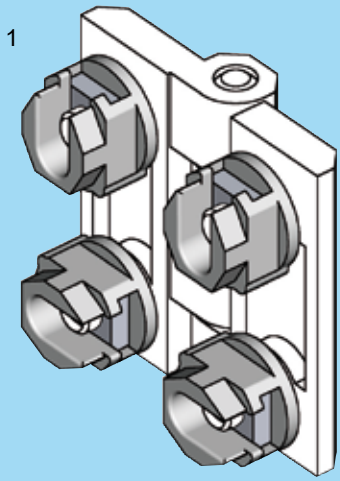

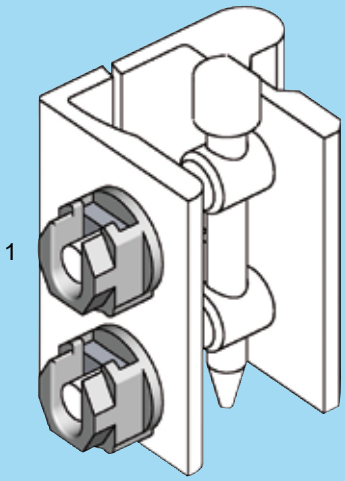

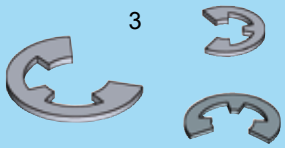

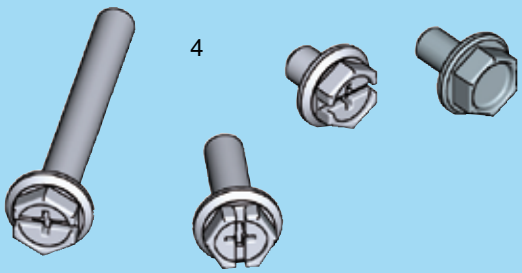

1	Плоская гайка (2D), например, для крепления петли	12E-120
2	Гайка для ассортимента 1000, 1001, 1022, 1102, 1103 и 1107	12E-140
3	Стопорные шайбы согласно DIN 6799	12E-140
4	Болты со стопорными зубцами с локтайтом и без него	12E-160