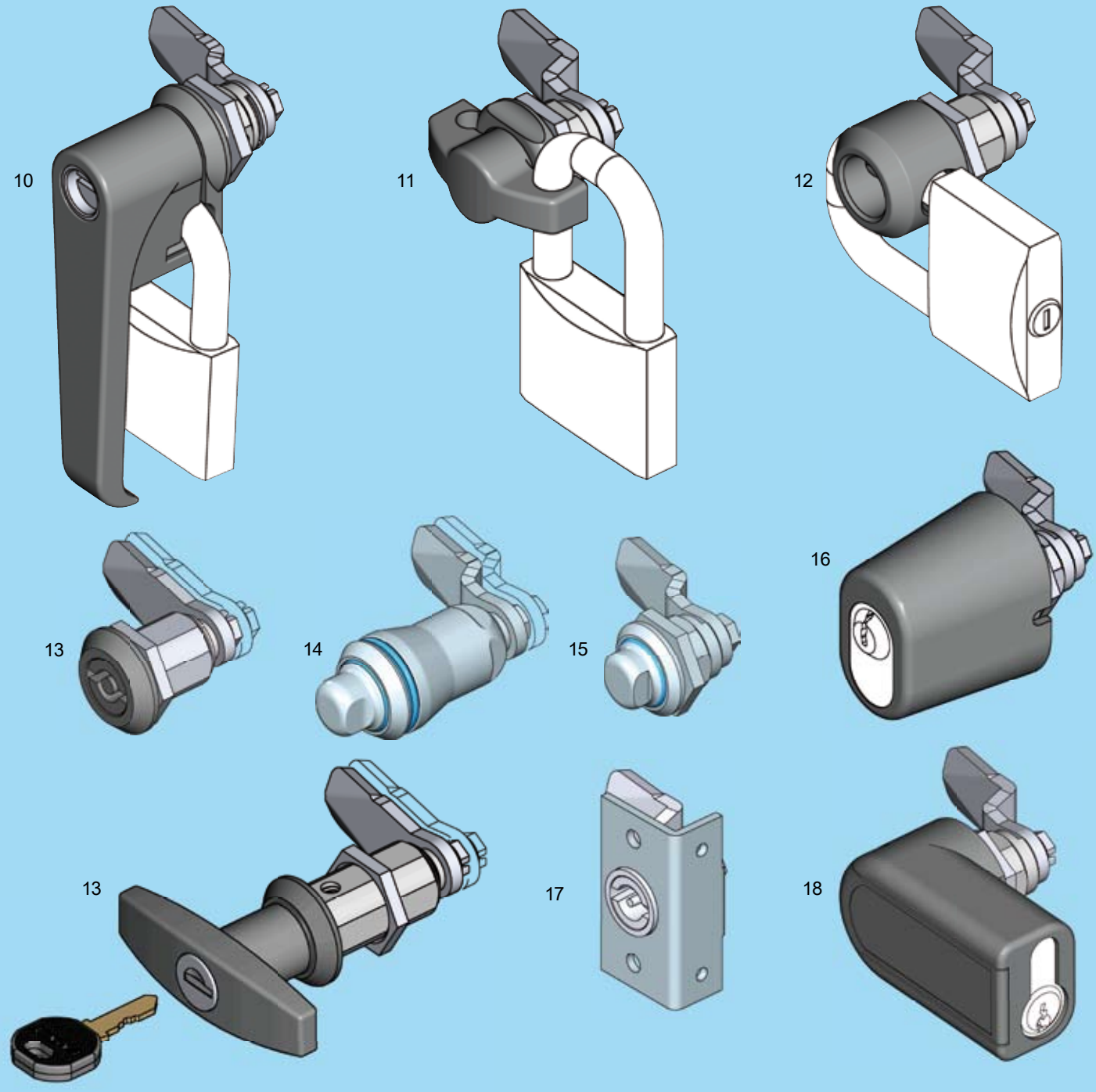

1	Замок привертной, напр. с поворотн. вставкой	1В-120 от 1В-360, 1В-680 до 1В-860
2	Замок с пружинным креплением, напр., со вставкой	1В-160
3	Замок с клипсой, напр., с ручкой-бабочкой	1В-160, 1В-760
4	Замок поворотный антивибрационный	от 1В-320 до 1В-360
5	Замок со ступенч. ригелем, напр., с ручкой-звездой	1В-240
6	Нажимной цилиндр с радиальным штифтом	1В-380
7	Замок поворотный цилиндровый	1В-420
8	Замок поворотный с ручкой-бабочкой	1В-540
9	Замок поворотный с Т-образной ручкой	1В-520, 1В-560
10	Замок поворотный с Г-образной ручкой	от 1В-580 до 1В-640
11	Замок с ручкой-бабочкой для навесного замка	1В-680
12	Замок с повор. вставкой для навесного замка	1В-680
13	Поворотный зажимной замок	1В-220 до 1В-235
14	Гигиеничный компрессионный замок из нерж. стали	1В-837
15	Гигиеничный поворотный замок из нерж. стали	1В-835
16	Замок с ручкой-бабочкой для цилиндра ASSA	1В-840
17	Поворотный замок привертной или приварной	1В-820
18	Поворотный замок для профильного полуцилиндра	1В-850