EMKA Beschlagteile

®Поворотно-зажимной замок с индикатором открывания

АССОРТИМЕНТ 1000

В открытом положении
При повороте вставки на 90° одновременно поворачивается ригель.

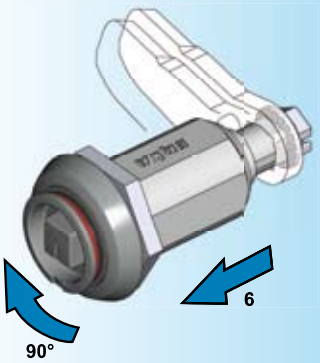

В закрытом положении:
При следующем повороте на 90° ригель смещается на 6 мм по оси.

Зажатое положение

Открывание:
в обратном порядке и направлении

Другие составные см. на стр.
– Ригель с шипом или без с 1C-120
(для ригеля с тягой не подходит)
– Принадлежности с 1C-320
– Замочная накладка 3B-140
– Ключ 12B-120

Устойчив к тряске и вибрации

Данные замки имеют виброустойчивую конструкцию. Всё же в зависимости от места установки и рабочих условий требуются дополнительные испытания и, по необходимости, дополнительные операции по крепежу.

Применение поворотно-зажимного замка вместе с пыльником (см. стр. 1C-330) связано с большей надежностью:

в открытом положении не только видно красное кольцо, но и нельзя закрыть пыльник.

Зажатое положение

В открытом положении

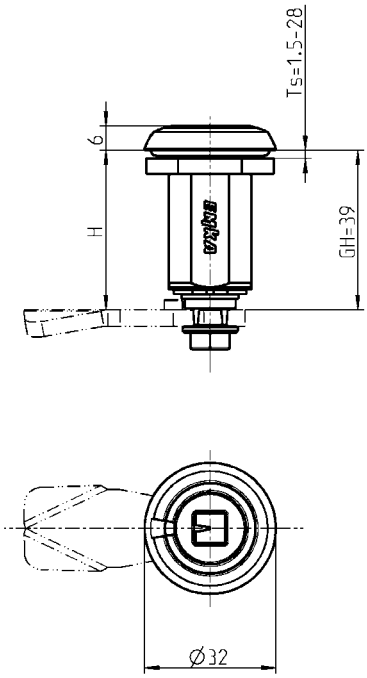

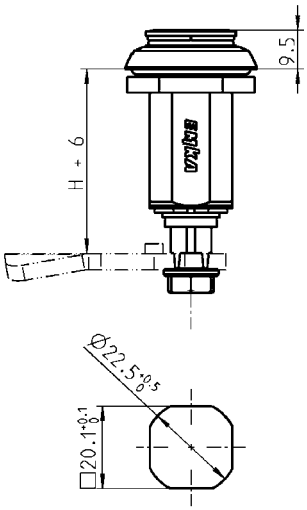

Монтажное отверстие

Корпус и поворотная вставка из цинка ЛПД, черное опыление, сигнальное красное кольцо, гайка и винт из оцинкованной стали, с пружиной и уплотнением	
Четырехгранник 8	1000-U846
Модель для Германской железн. дороги	1000-U848

© EMKA Beschlagteile GmbH & Co. KG • 2016 • www.emka.com