Ригель

АССОРТИМЕНТ 1000

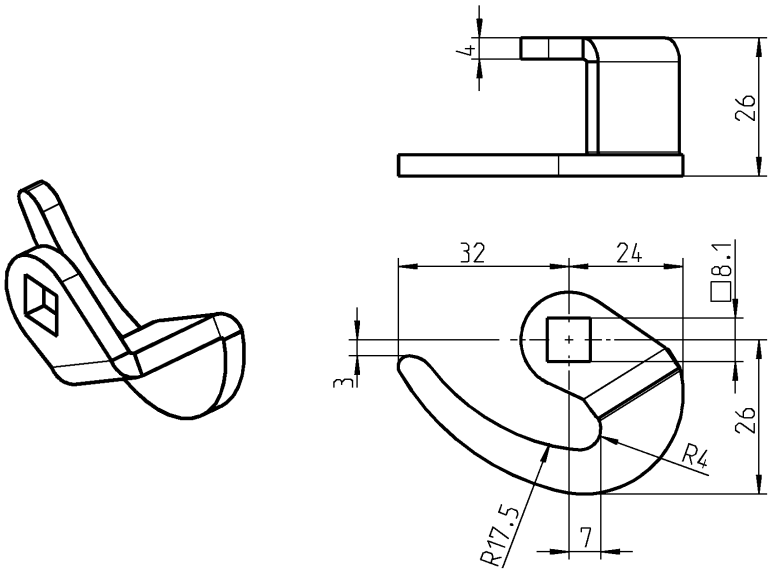

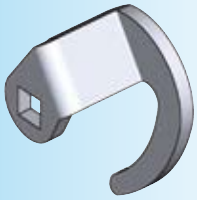

Ригель-крюк для крышки пульта, левосторонний	
оцинк.сталь	1000-91

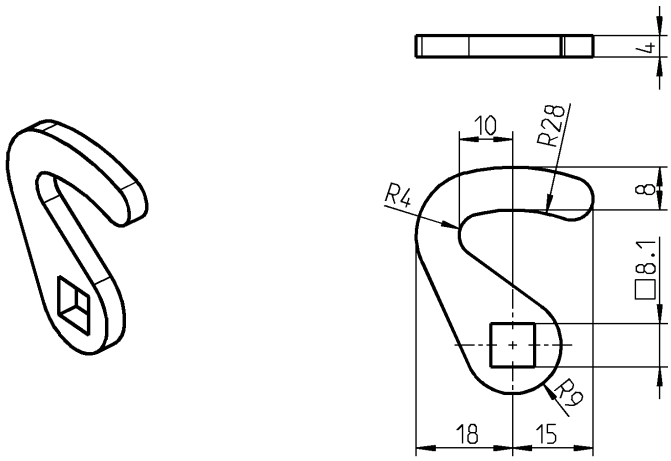

Ригель-крюк, лево- и правосторонний	
оцинк.сталь	1000-93

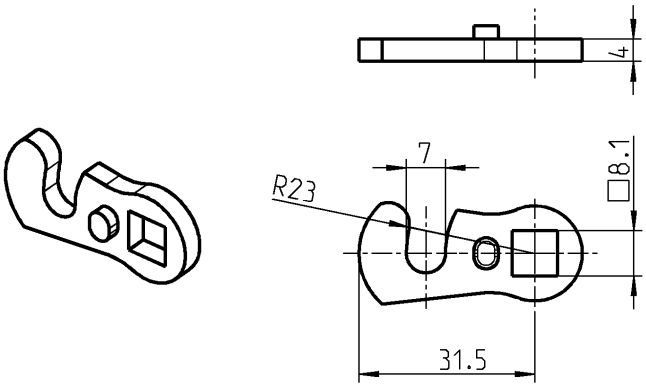

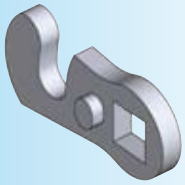

Ригель-крюк, левый упор	
оцинк.сталь	1000-61

Другие составные см. на стр.
– Замки поворотные 1B-120
1B-140
1B-320
до 1B-335
1B-360
до 1B-760
1B-835
до 1B-860
– Откидные ручки 3N-120
– Рычажный затвор 10A-620
10A-640

© EMKA Beschlagteile GmbH & Co. KG • 2016 • www.emka.com