EMKA®

Beschlagteile

Втычной поворотный замок с цилиндром

АССОРТИМЕНТ 1500

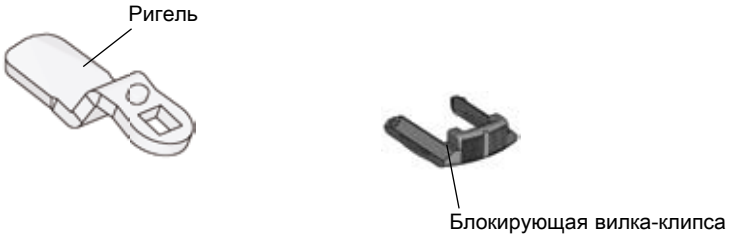

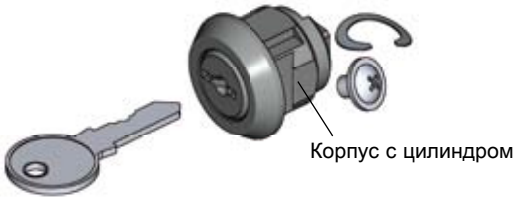

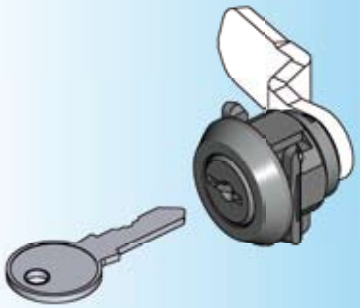

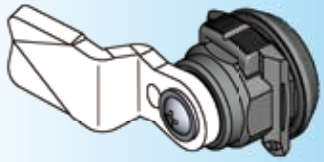

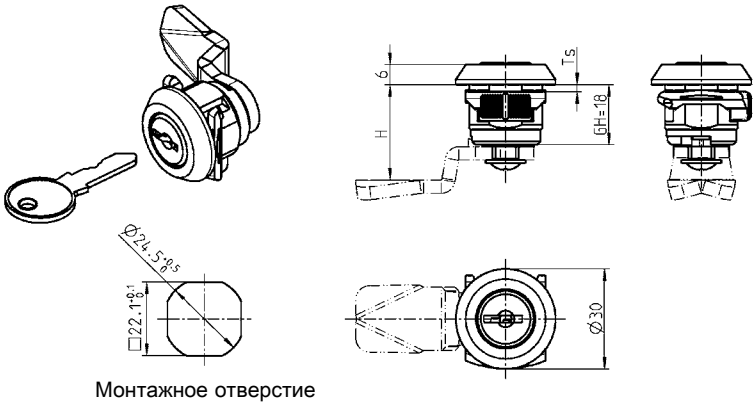

Монтажное отверстие

Корпус и круглый цилиндр из черного полиамида PA-GF, болт из оцинкованной стали На каждый круглый цилиндр по ключу из никелированной стали. Ключ вынимается в любом положении.	
Ключ EK 333	1500-U18
Различные ключи	1500-U19
Блокирующая вилка-клипса из полиамида PA-GF, цвет - по наименованию	
Ts = 1.0 - 1.5 цвет серого кремния	1500-05-10
Ts = 1.5 - 2.0 черный цвет	1500-05-15

Другие составные см. на стр.
– Ригель (GH=18) 1C-120
(без штангового привода) 1C-160
– Запасной ключ 12B-140

© EMKA Beschlagteile GmbH & Co. KG • 2016 • www.emka.com