Система переходников для изолирующих дверей

ПРОГРАММА „КРЕПЛЕНИЕ ВИНТАМИ“

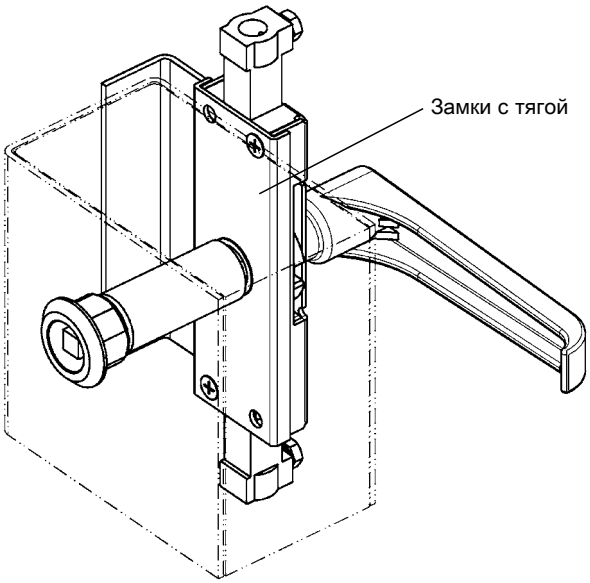

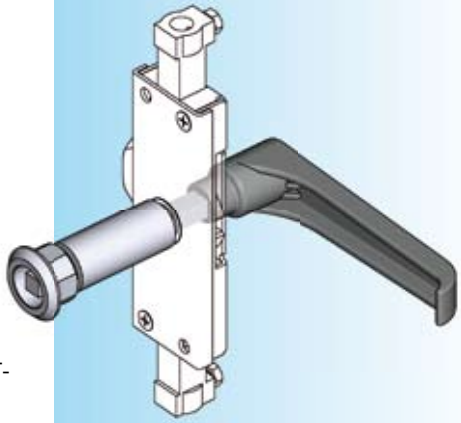

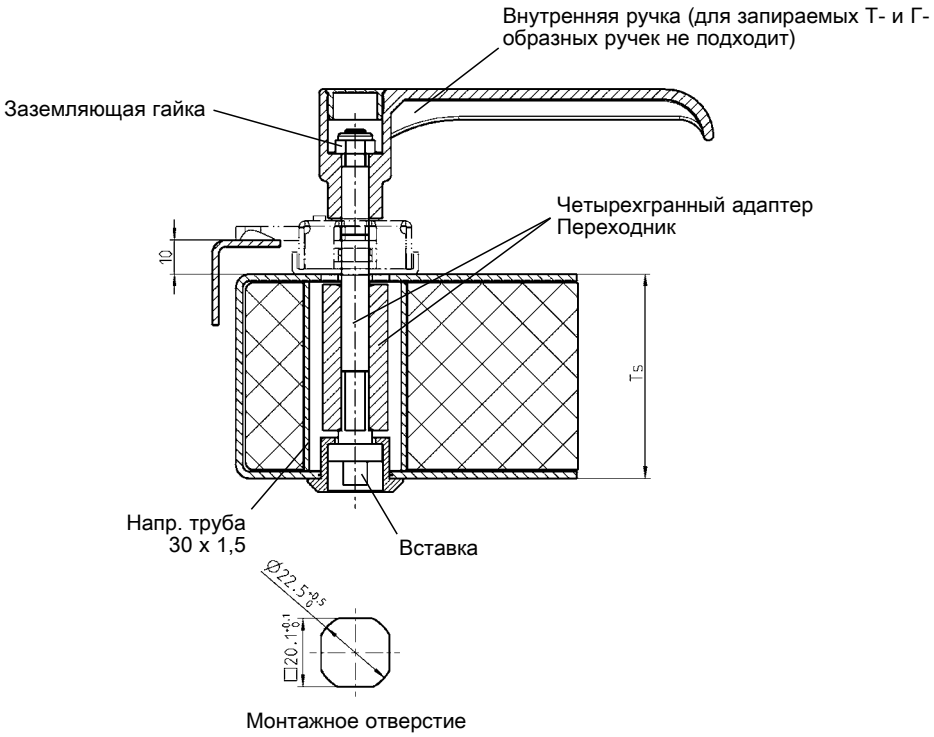

Система переходников продевается через монтажное отверстие в собранном состоянии вместе с ручкой или вставкой и закрепляется предохранительной гайкой M6.

Вставка из оцинкованной стали, гнездо ключа из цинка ЛПД, хромированное, предохранительная гайка из оцинкованной стали		Толщина двери Ts	4-гранн. переходник оцинк. сталь	Сцепной элемент, алюминий
Четырехгранник 7	1001-U21	20	–	–
Четырехгранник 8	1001-U22	40	1x1001-65	1001-69
Двойная бородка 5	1001-U23	50	1x1001-66	1001-70
Переходник для внутр. ручки из оцинк.стали		60	1x1001-67	1001-71
	1001-65	80	2x1001-66	1001-72
Внутренняя ручка из черного полиамида		100	2x1001-67	1001-73
	1000-U829			

Другие составные см. на стр.
– Защита от скручивания 1C-360
– Замки с тягой 2A-120, 2B-120, 2B-130, 2B-180
– Т- и Г-образн. ручки A = 26 2A-140

© EMKA Beschlagteile GmbH & Co. KG • 2016 • www.emka.com