Штанговый замок для повышенной нагрузки
Программа „крепление сваркой“

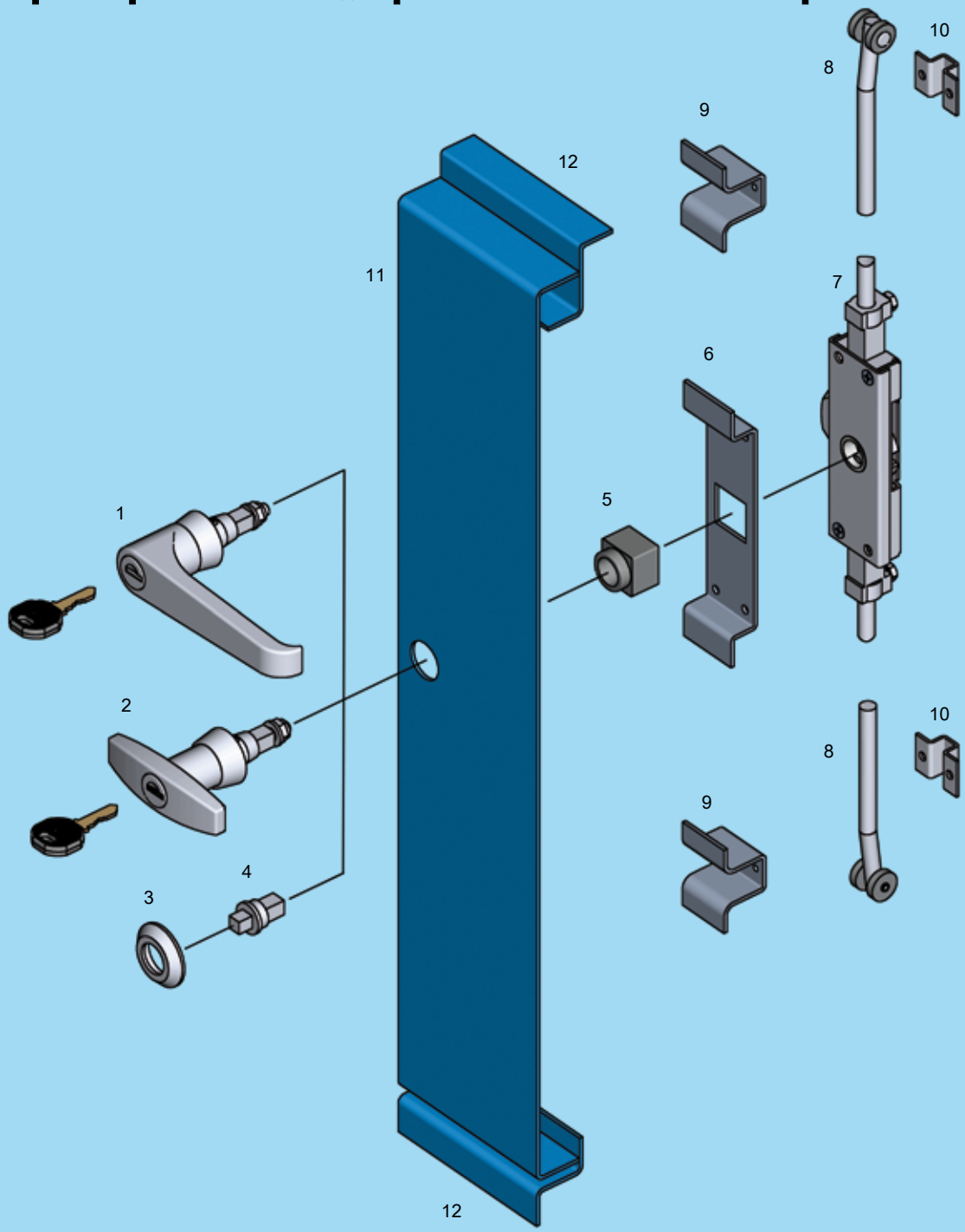

1	Г-образная ручка	2B-160
2	Т-образная ручка	2B-160
3	Розетка	2B-160
4	Вставка	2B-160
5	Гнездо для ключа	2B-160
6	Подложка	2B-120 до 2B-140, 2B-180
7	Замки с тягой	2B-120 до 2B-140, 2B-180
8	Присоед. тяга	
9	Подложка для тяги	
10	Петля	
11	Дверь	
12	Корпусов/Рамок	