Ручка с откидным клапаном для навесного замка

АССОРТИМЕНТ 1107

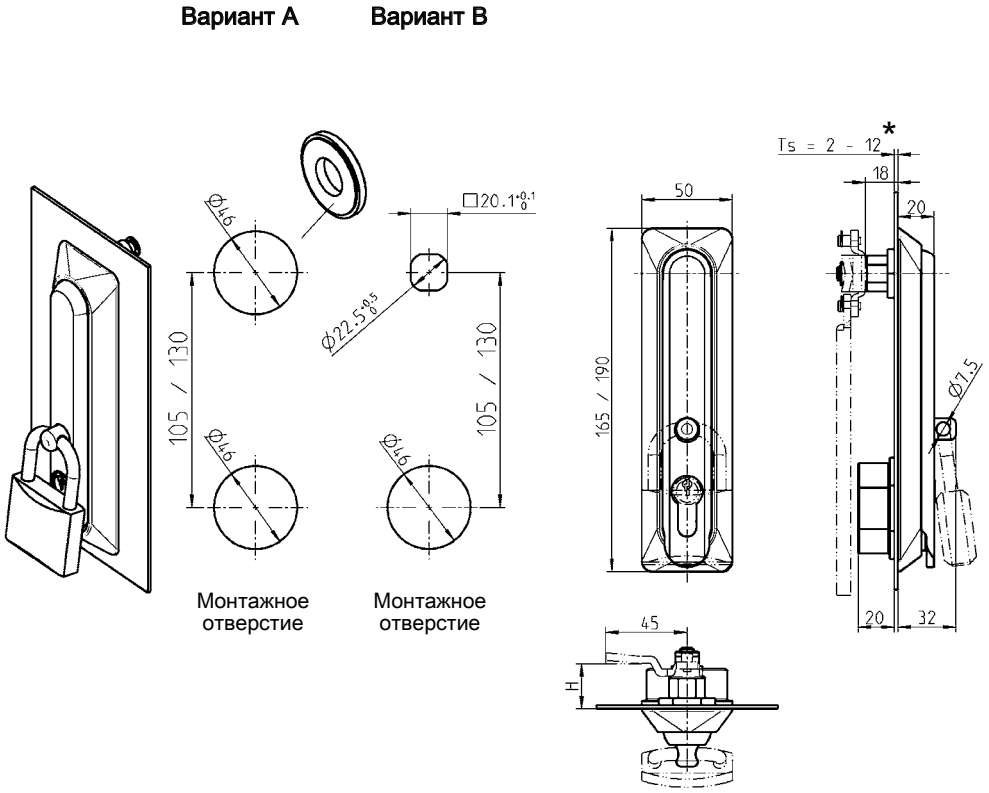

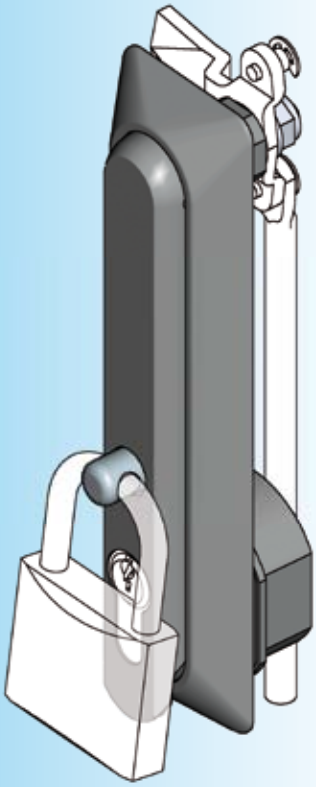

Внимание:
При применении переходного кольца макс. толщина двери (Ts) - 6 мм

Примечание:
При толщине двери (Ts) больше 4 мм применение стандартных круглых тяг невозможно!

Откидная ручка „длинная“ или „короткая“: ручка из черного полиамида PA-GF; емкость из черного полиамида PA-GF V0; шарнирный стержень из латуни; запорный стержень навесного замка из AISI 303; крепежный материал из оцинкованной стали; с уплотнением	
Откидная ручка „длинная“ (190)	
для профильного полуцилиндра 40 мм	1107-U96-G
Откидная ручка „короткая“ (165)	
для профильного полуцилиндра 40 мм	1107-U164-G
Переходное кольцо из черного полиамида - требуется для монтажного отверстия в варианте A	
	1107-53
* Набор болтов для Ts = от 4 до 12 мм заказывается отдельно	1107-U170

Другие составные см. на стр.
– Ригель 3YC-120
– Тяги для ригеля 3YC-180
– Вставка-полуцилиндр 3XB-120

© EMKA Beschlagteile GmbH & Co. KG • 2016 • www.emka.com