EMKA®

Beschlagteile

Откидные ручки

АССОРТИМЕНТ 1107

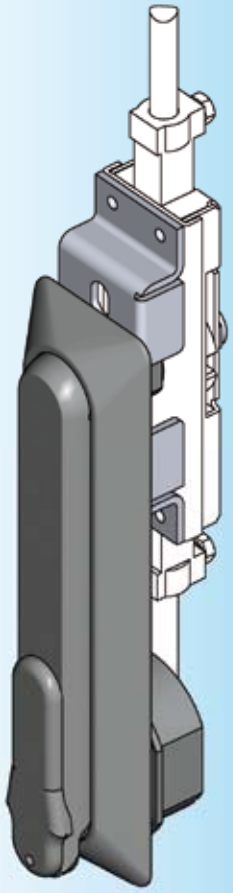

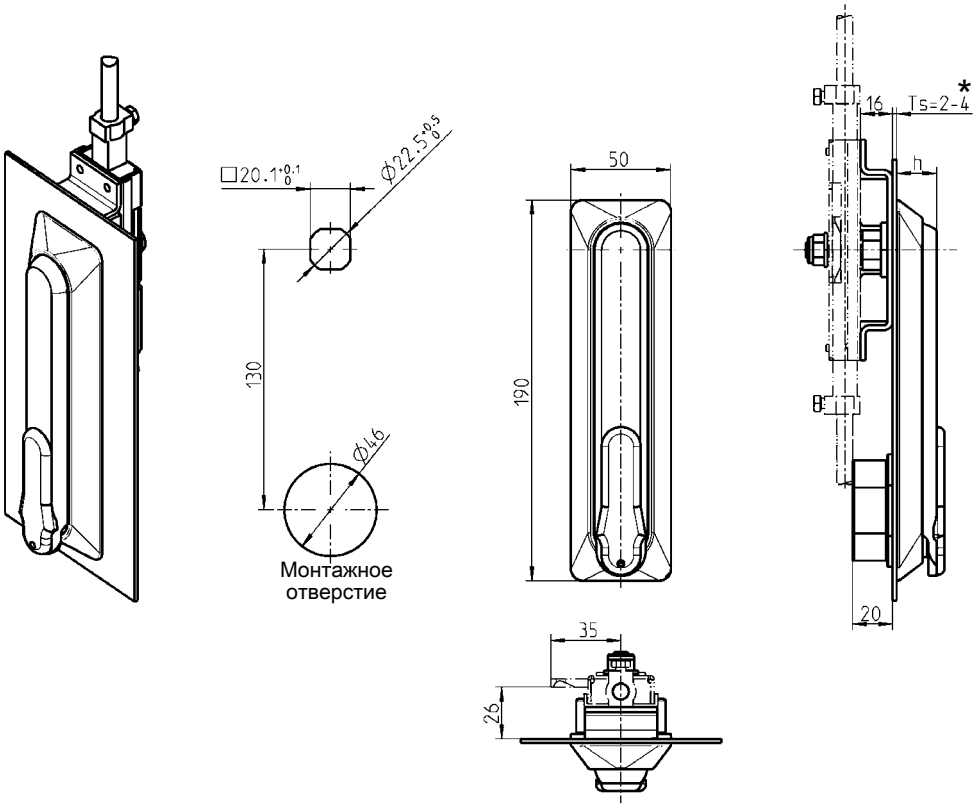

* Ts > 4-11 по запросу

Материал ручки - по выбору; емкость из черного полиамида PA-GF V0; крышка цилиндра для пломбы, из черного полиамида PA-GF; шарнирный стержень из латуни; крепежный материал из оцинкованной стали; с уплотнением; для профильного полуцилиндра 40 мм (h=20 мм)	
Ручка из черного полиамида PA-GF	1107-U14-G
Ручка из цинка ЛПД с черным напылением	1107-U104-G
Кронштейн из оцинкованной стали	
Право- и левосторонняя модель	1001-50

Другие составные см. на стр.
– Замки с тягой 2B-130
2B-135
– Вставка-полуцилиндр 3XB-120

© EMKA Beschlagteile GmbH & Co. KG • 2016 • www.emka.com