Замочная накладка для поворотных замков, ассортимент 1000

АССОРТИМЕНТ 1125

EDELSTAHL Rost frei STAINLESS STEEL

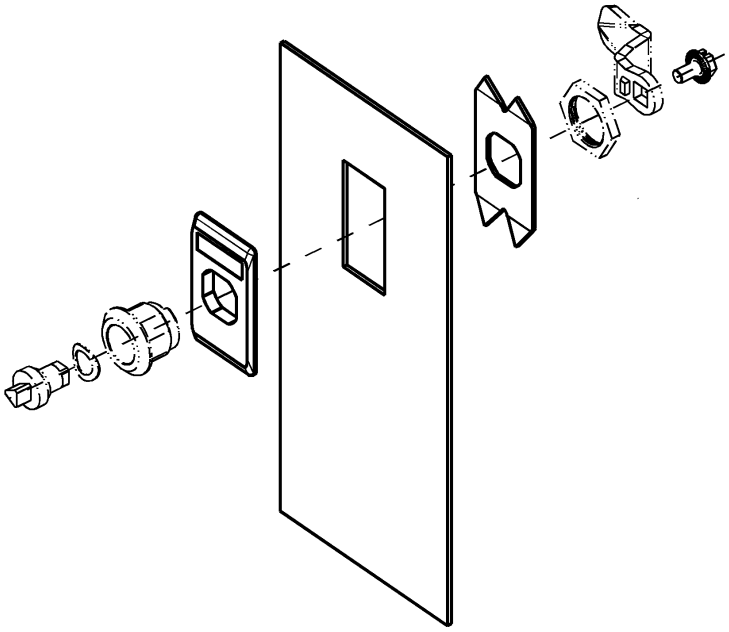

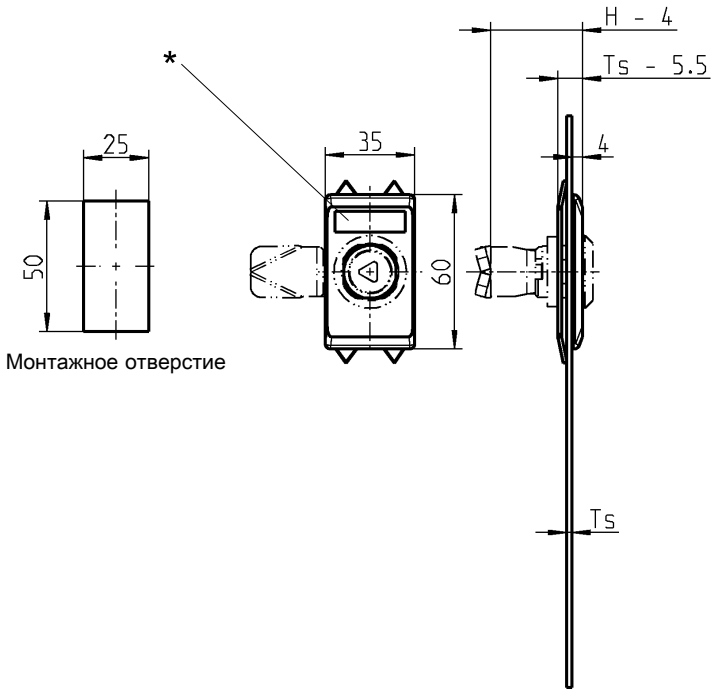

* * Поле для эмблемы:
27 x 8 x 0,5
Возможна тапмопечать разных цветов

Внимание:
Высота ригеля H уменьшается на 4 мм, а размер Ts корпуса на 5,5 мм

Примечание:
IP 65 достигается благодаря поворотному замку класса защиты IP 65

Другие составные см. на стр.
– Замки поворотные 1B-120
1B-140
1B-210
до 1B-320
1B-360
до 1B-620
1B-680
1B-860

Замочная накладка из черного стеклонаполненного полиамида, заземляющая шайба из оцинкованной стали, с уплотнением

1121-U168

© EMKA Beschlagteile GmbH & Co. KG • 2016 • www.emka.com