Поворотно-откидная ручка или замочная накладка Ассоримент 1325

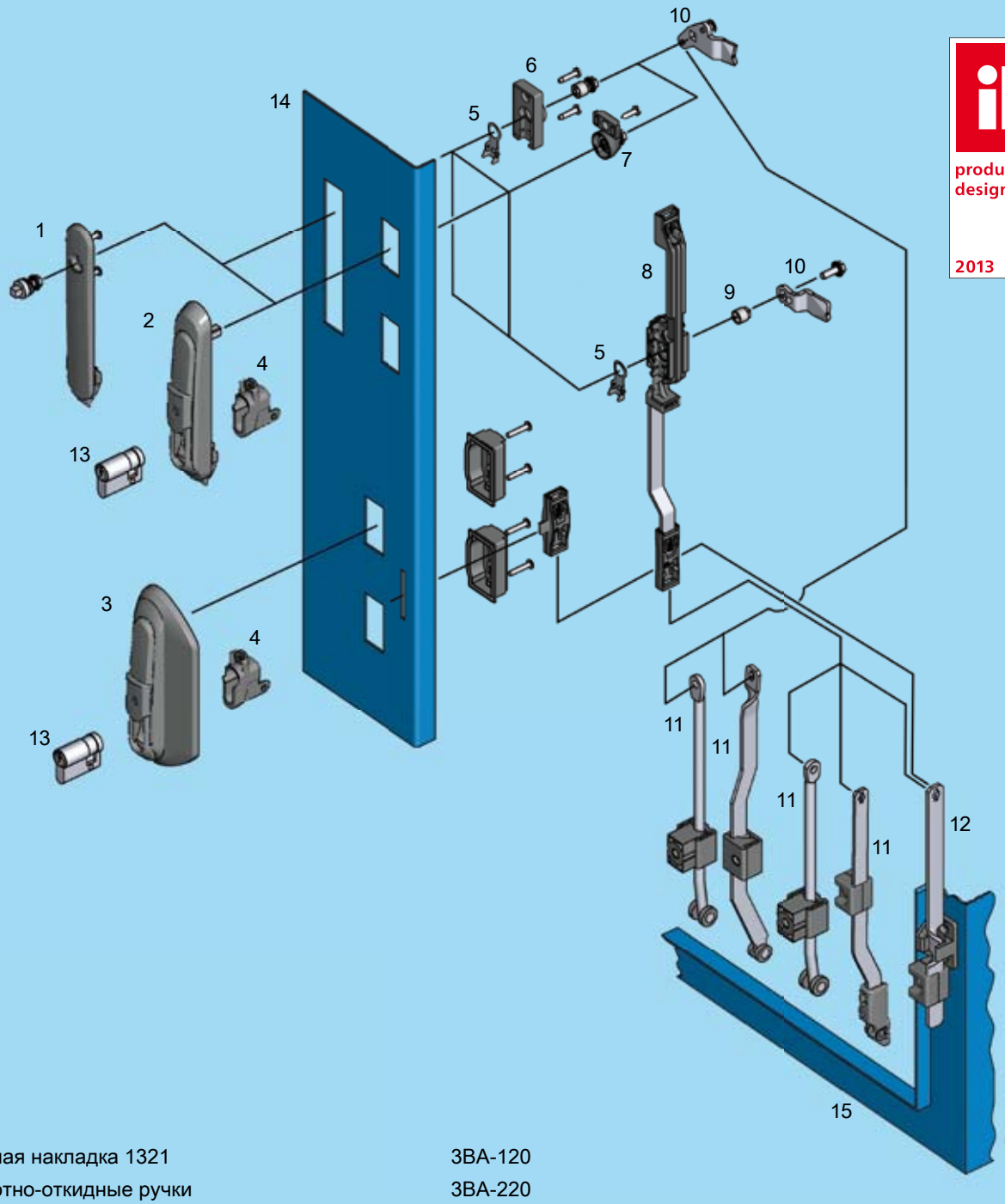

product design award 2013

1	Замочная накладка 1321	3ВА-120
2	Поворотно-откидные ручки	3ВА-220
3	Ручка для узкой области запирания	3ВА-320
4	Блок	
5	Заземляющая пружина	
6	Опорная втулка для замочной накладки	
7	Переходник для поворотно-откидной ручки	
8	Замки с тягой	
9	адаптер	
10	Ригель	
11	Присоединительная тяга (внутри уплотнителя)	
12	Присоединительная тяга (снаружи уплотнителя)	
13	Средства запирания, напр. профильный полуцилиндр	
14	Дверь	
15	Корпус/рама	

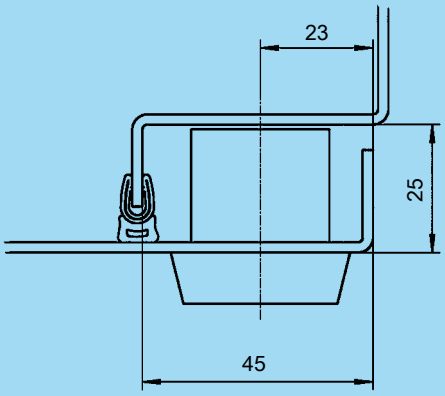

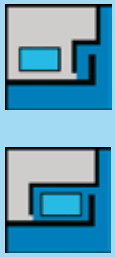

3ВА-100