Откидная ручка с разными ключами для узкой области запирания

АССОРТИМЕНТ 1325

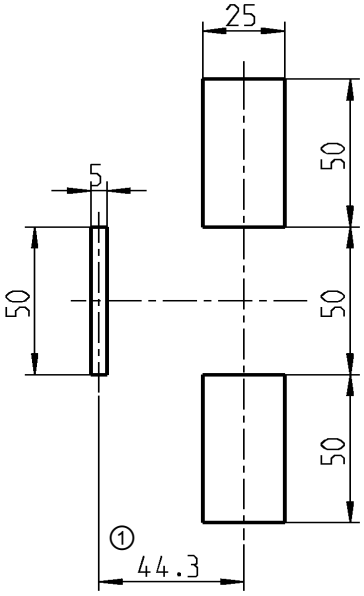

Монтажное отверстие

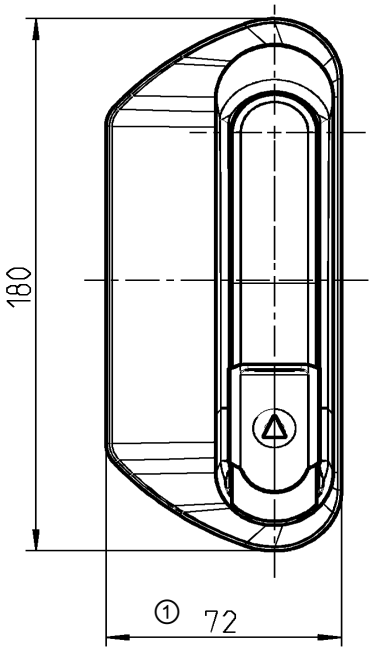

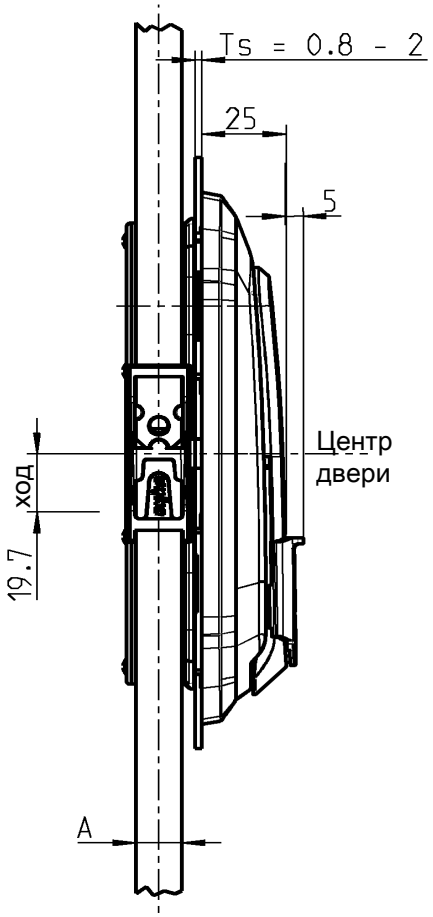

Тяга движется в одном направлении

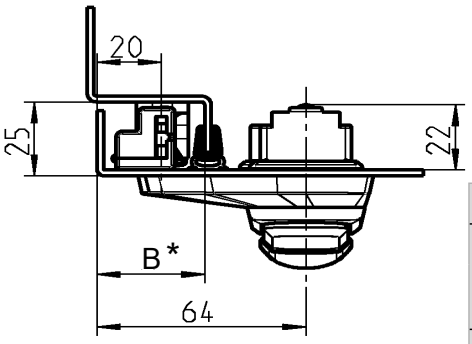

Пример установки

Преимущества

- инновативный дизайн, удостоенный премии
- Эргономичная структура поверхности
- Применение разных ключей
- Быстрая сборка и смена с прав. стороны на левую
- Интегрированная защита от царапин (ручка / емкость).
- Запатентованное соединение на клипсах для присоединения тяг без вибрирования
- Пространство между фальцами всего 33x25 или 37x25мм, бóльшая ширина в свету

Размер A	Плоская тяга 14x3	
Тип запирания (см. справа)	Размер B	
	без уплотнения	с уплотнением*
1	30	33
2	30	33
3	34	37

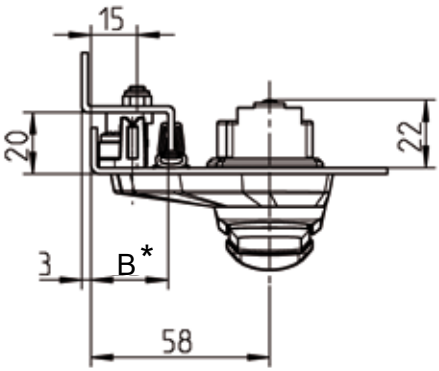

Размер A	Плоская тяга 10x3	
Тип запирания (см. справа)	Размер B	
	без уплотнения	с уплотнением*
4	22	25

* Табличные величины для размера B с уплотнением относятся к уплотнению 1011-10. С другими уплотнениями эти величины уже будут другими.

© EMKA Beschlagteile GmbH & Co. KG • 2016 • www.emka.com