EMKA®

Beschlagteile

Поворотно-откидная ручка* 1150

АССОРТИМЕНТ 1150

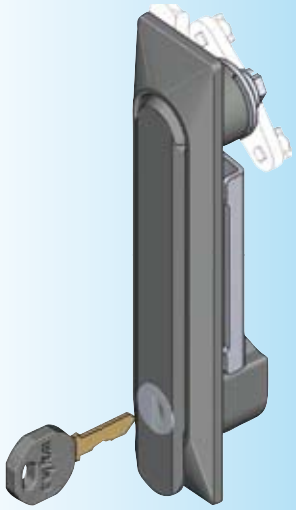

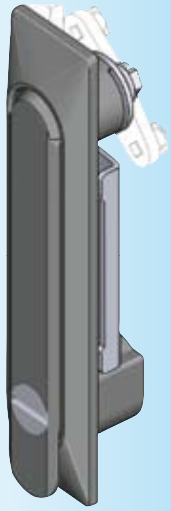

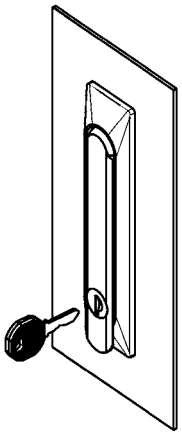

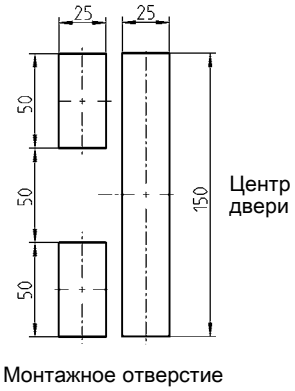

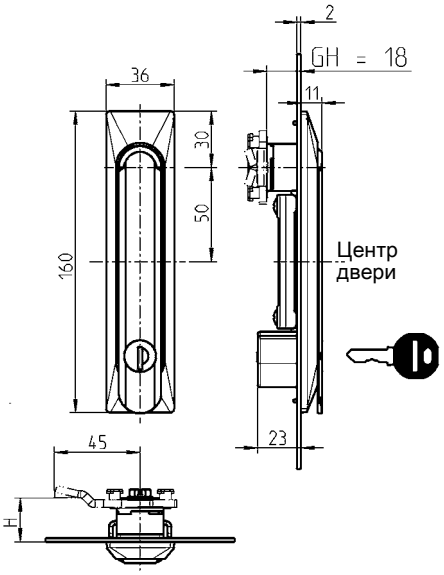

Откидная ручка из цинка ЛПД с черным напылением, корпус из черного полиамида, крепежный материал из оцинкованной стали, шарнирный стержень из цинка ЛПД, круглый цилиндр с колпачком из нержавеющей стали и пыльником, с уплотнением. На каждый цилиндр по ключу из нейзильбера с ушком из черного полиамида PA-GF.	
Ключ ЕК 333	1150-U33-03
Различные ключи	1150-U34-03
Вставка из цинка ЛПД хромированная	
Четырехгранник 6	1150-U36-03
Четырехгранник 7	1150-U37-03
Четырехгранник 8	1150-U38-03
Трехгранник 6,5 CNOMO	1150-U39-03
Трехгранник 7	1150-U40-03
Трехгранник 8	1150-U41-03
Двойная бородка 3	1150-U42-03
Двойная бородка 5	1150-U43-03
Даймлер Бенц	1150-U44-03
Шлиц 2x4	1150-U35-03
Внутренний шестигранник 8 со штифтом	1150-U45-03
Внешний шестигранник 11	1150-U46-03

* * вставляется в монтажное отверстие 1125/1225

Другие составные см. на стр.
- Ключ 12B-120
- Запасной ключ 12B-140
- Ригель (GH = 18) 3YC-120

По запросу:
- Ключ круглого цилиндра в открытом положении не вынимается
- Другие вставки

© EMKA Beschlagteile GmbH & Co. KG • 2016 • www.emka.com