Откидные ручки

АССОРТИМЕНТ 2100

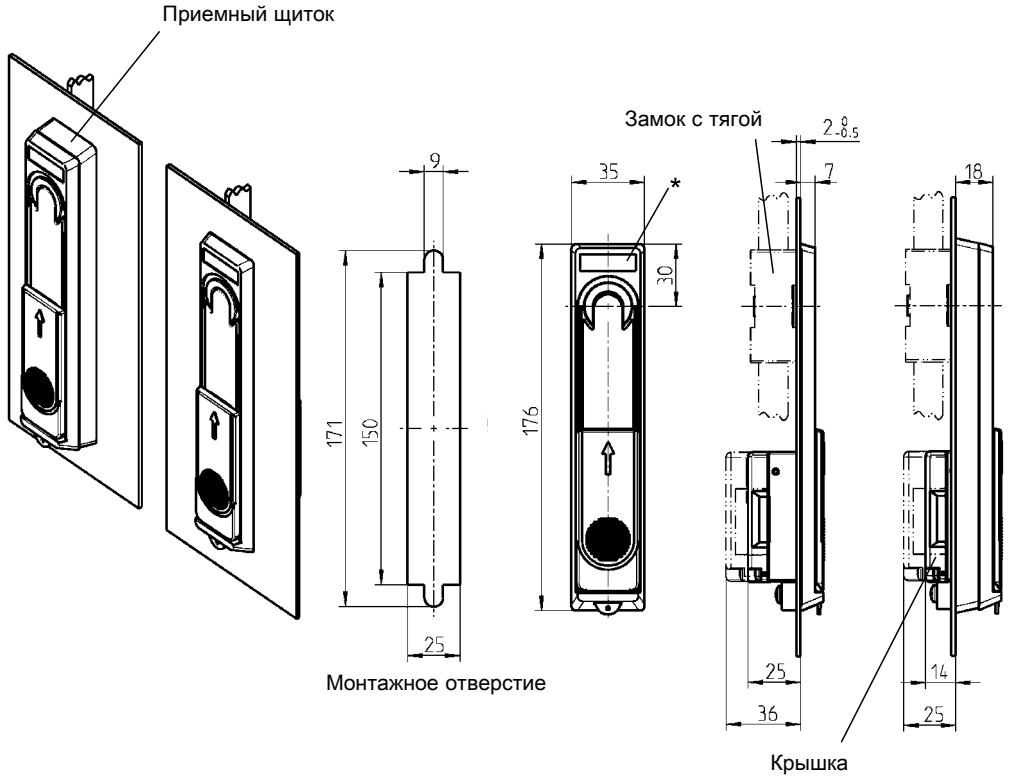

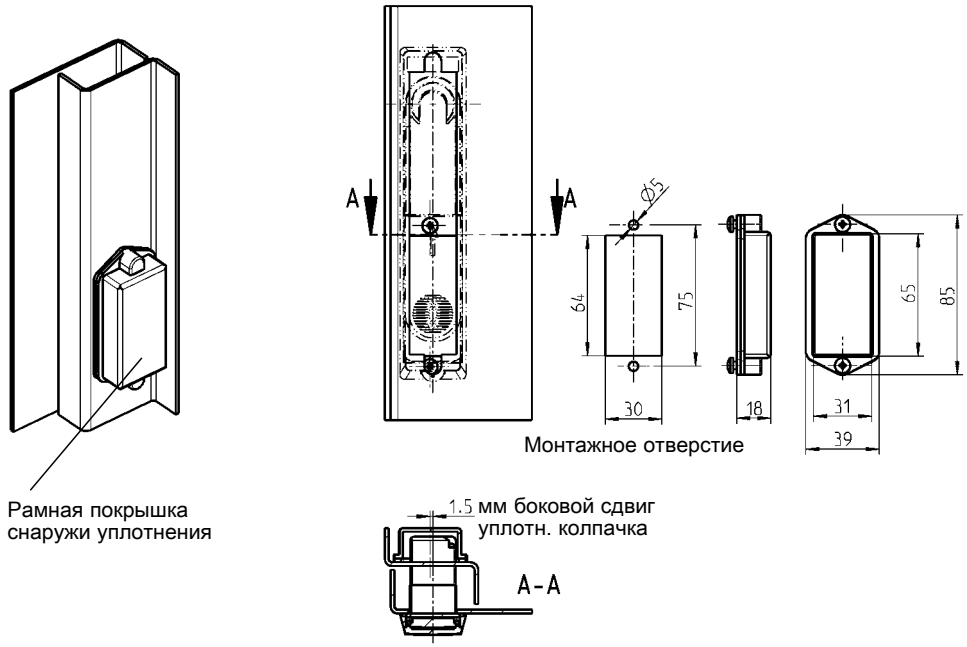

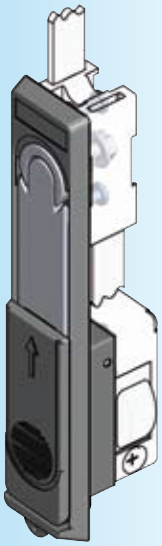

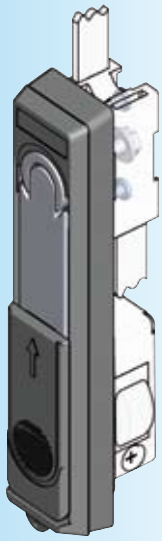

Примечание:
Откидная ручка без блока

* Поле для эмблемы
27 x 8 x 0,5
Возможна тампопечать
нескольких цветов

Откидная ручка из черного полиамида PA-GF, ручка из матового хромированного цинка ЛПД, крепежный материал из оцинкованной стали, с уплотнением	
Задвижная крышка из черного полиамида	2100-U1
Задвижная крышка из цинка ЛПД с черным напылением	2100-U2
Приемный щиток из черн. полиамида PA-GF, переходник из стали тонкого литья, крепеж из оцинк. стали	
	2100-U59
Рамная крышка из черного полиамида PA-GF, крепеж из оцинкованной стали, для право- и левосторонней версии, с уплотнением	
	2100-U31

Другие составные см. на стр.

– Блок	3XA-120
	3XA-140
– Модуль ELM	глава 11
– Замки с тягой	3YA-520
	3YA-540
– Опорная втулка	3YB-140

© EMKA Beschlagteile GmbH & Co. KG • 2016 • www.emka.com