EMKA® Beschlagteile

Замок для плоских тяг

АССОРТИМЕНТ 1125

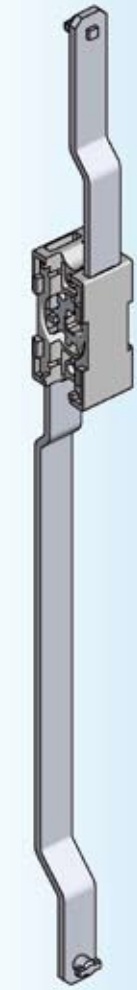

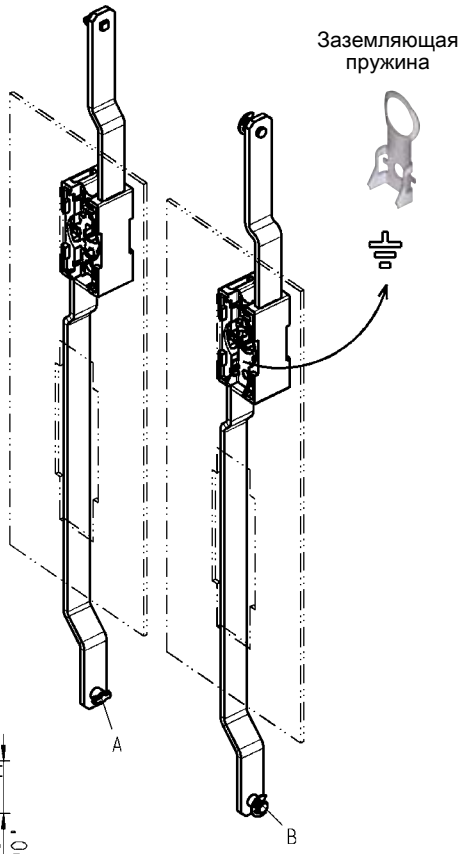

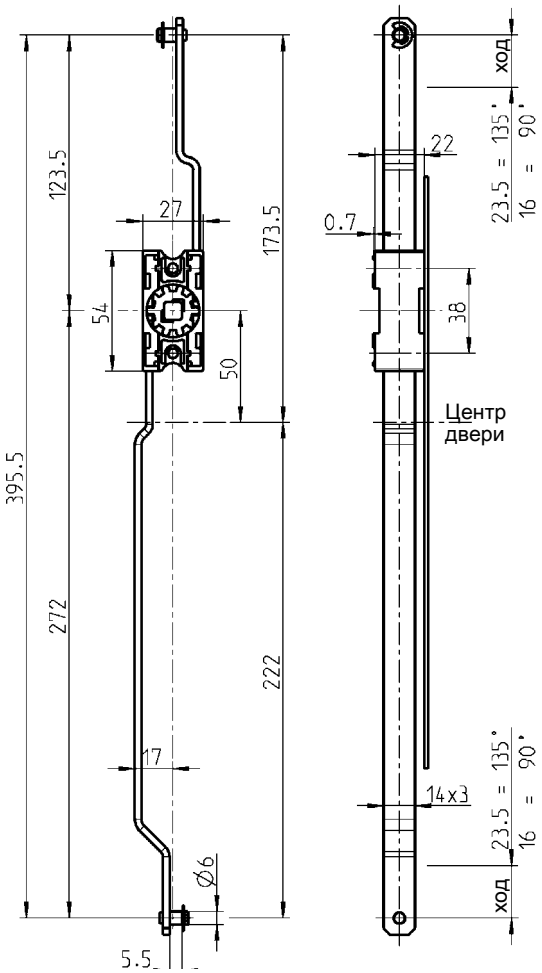

Другие составные см. на стр.

– Присоед. тяги
внутри 3ZB-120
3ZB-200
3ZB-220

– Заземляющая пружина 3YA-720
– Ригель 3YA-820

Ассортимент 1125

– Откидные ручки 3B-320

Замок с тягой материал по выбору

Тело затвора	Тяга	Версия A	Версия B
Цинк ЛПД	оцинк.сталь	1121-U126-C	1121-U51-C
Полиамид GF черный	алюминий	–	1121-U53-C

© EMKA Beschlagteile GmbH & Co. KG • 2016 • www.emka.com