EMKA®

Beschlagteile

Замок для плоских тяг

АССОРТИМЕНТ 1150

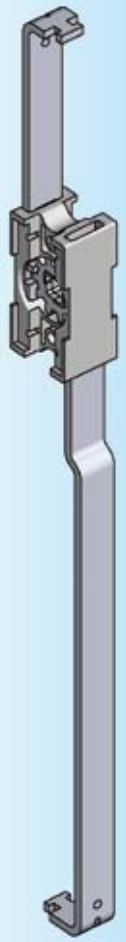

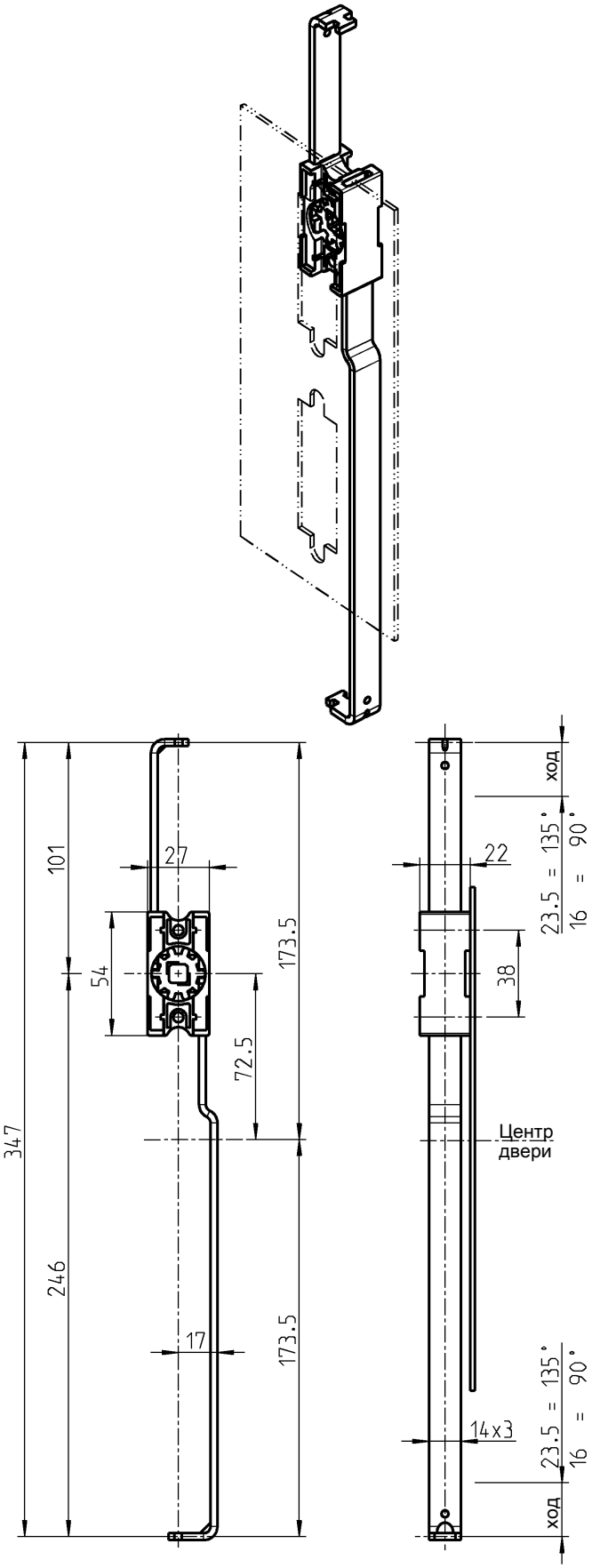

Другие составные см. на стр.

– Присоед. тяги

снаружи	3ZA-120
	3ZA-320
внутри	3ZB-120
	3ZB-200
	3ZB-220
– Ригель	3YA-820

Ассортимент 1150

– Откидная ручка 1151	3C-440

Замок с тягой, материал по выбору	
из цинка ЛПД, тяги из оцинкованной стали	2121-U28-C
из черного полиамида PA-GF, тяги из алюминия	2121-U29-C

© EMKA Beschlagteile GmbH & Co. KG • 2016 • www.emka.com