EMKA® Beschlagteile

Замочные тяги с перекручиванием (витые)

АССОРТИМЕНТ 1160

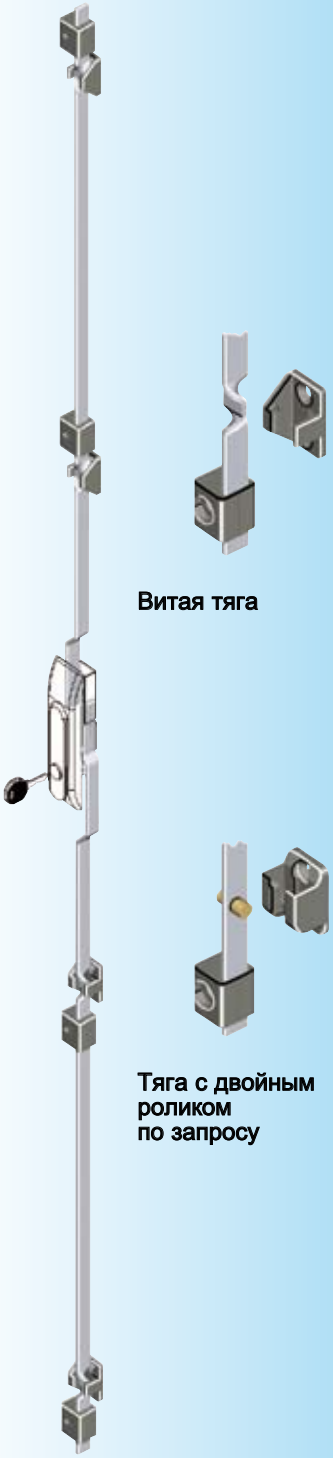

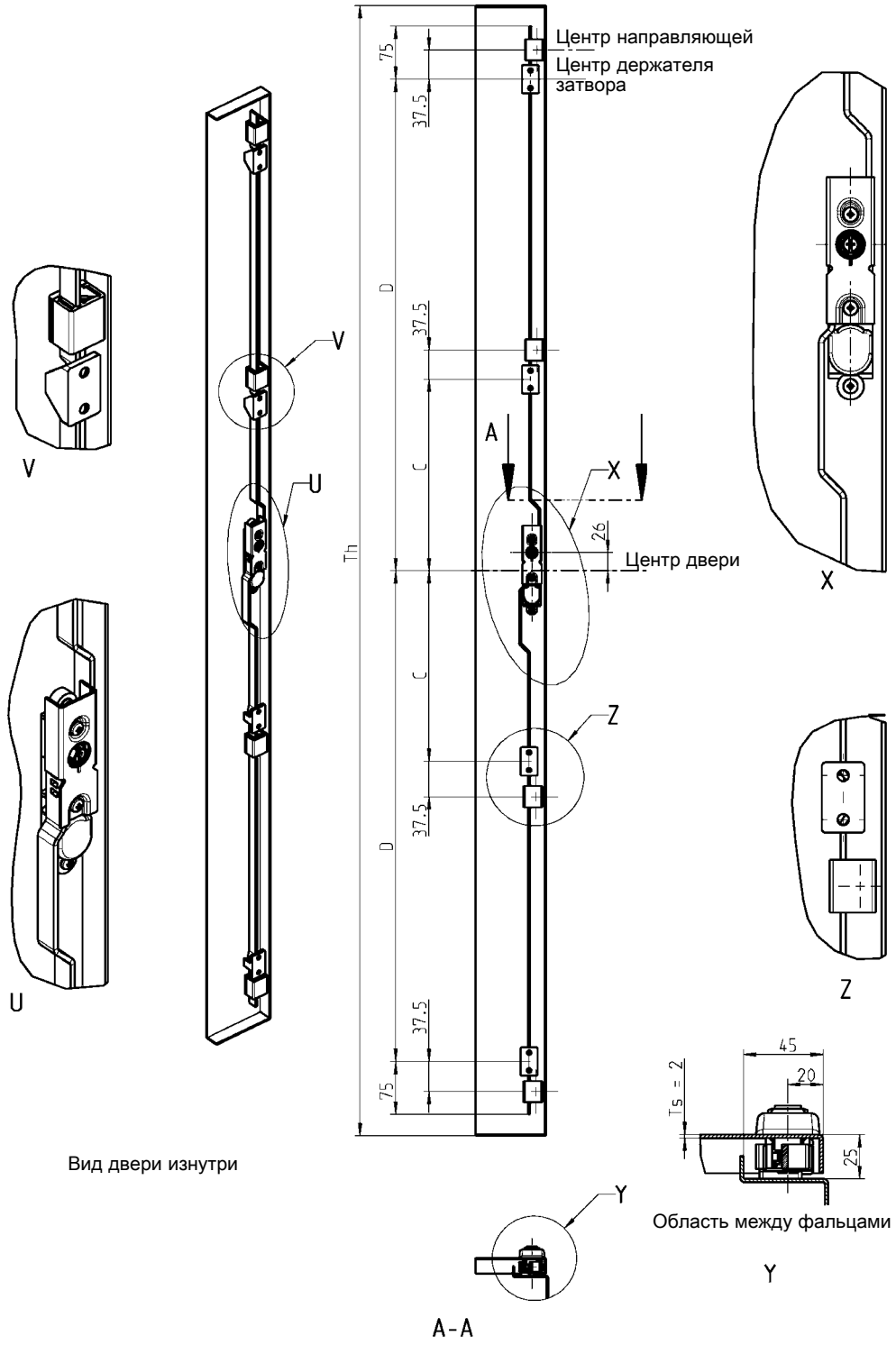

Высота двери	Точки запирания (центр двери)		№ наименования: Верхняя присоед. тяга		№ наименования: Нижняя присоед. тяга	
Th			оцинк.сталь	алюм.	оцинк.сталь	алюм.
800-1200	–	300	1160-08-01RA	по запросу	1160-09-01RA	по запросу
1200-1600	–	450	1160-08-03RA	по запросу	1160-09-03RA	по запросу
1600-1900	275	700	1160-08-05RA	по запросу	1160-09-05RA	по запросу
1900-2200	275	850	1160-08-07RA	по запросу	1160-09-07RA	по запросу

Другие составные см. на стр.
– Держатель затвора 3ZA-1220
– Направляющие 3ZC-120 до 3ZC-170

Ассортимент 1160
– Откидная ручка и замочная накладка 3D-220

© EMKA Beschlagteile GmbH & Co. KG • 2016 • www.emka.com