Замочные тяги с перекручиванием (витые)

АССОРТИМЕНТ 1180

Beschlagteile

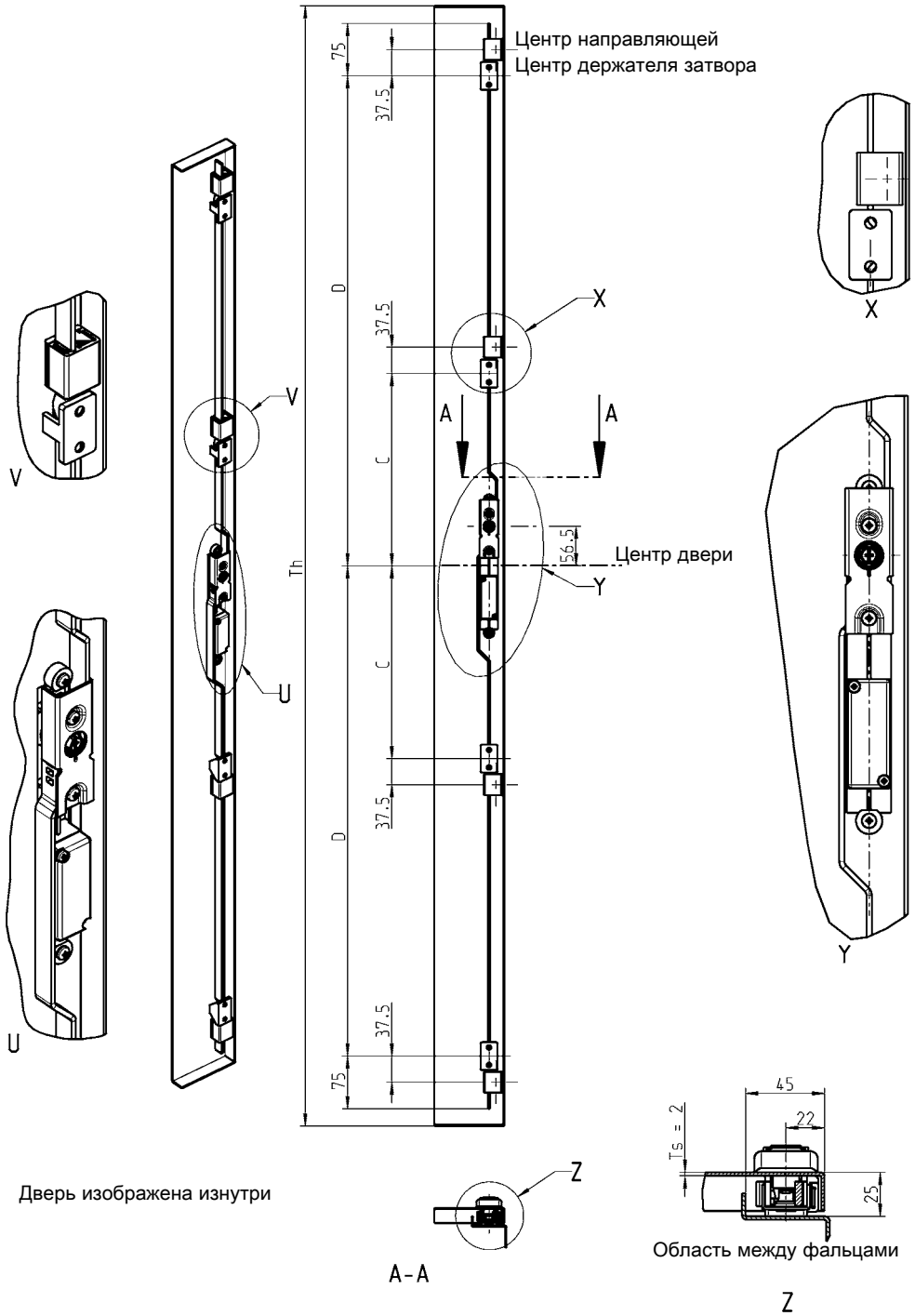

Витая тяга

Тяга с двойным роликом

Высота двери	Точки запирания (центр двери)		Часть н. № наименования: Верхняя присоед. тяга		№ наименования: Нижняя присоед. тяга Верхняя штанга	
Th			оцинк.сталь	алюм.	оцинк.сталь	алюм.
800-1200	–	300	1180-08-01RA	по запросу	1180-09-01RA	по запросу
1200-1600	–	450	1180-08-03RA	по запросу	1180-09-03RA	по запросу
1600-1900	275	700	1180-08-05RA	по запросу	1180-09-05RA	по запросу
1900-2200	275	850	1180-08-07RA	по запросу	1180-09-07RA	по запросу

Другие составные см. на стр.
– Держатель затвора 3ZA-1220
– Направляющие 3ZC-120 до 3ZC-170

Ассортимент 1180
– Откидная ручка и Замочная накладка 3E-220

© EMKA Beschlagteile GmbH & Co. KG • 2016 • www.emka.com