Направляющая тяги для плоской тяги 3 X 14

АССОРТИМЕНТ 1107 - 3000

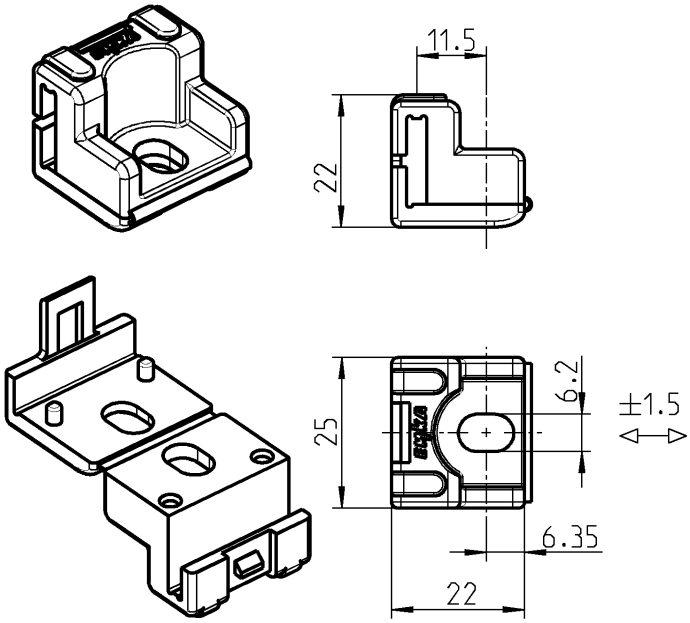

Направляющую можно заранее установить на плоскую тягу!

Направляющая из черного полиамида для приварного болта M6x12	
	1121-109

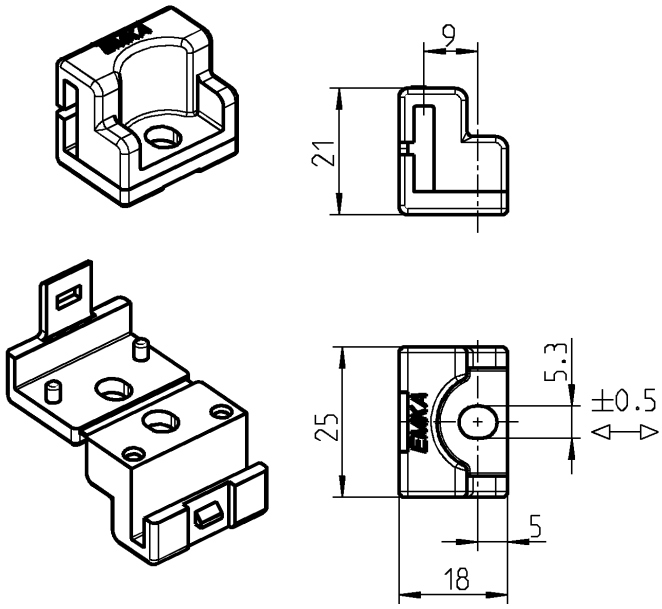

Направляющую можно заранее установить на плоскую тягу!

Направляющая из черного полиамида для приварного болта M5x12	
	1121-106

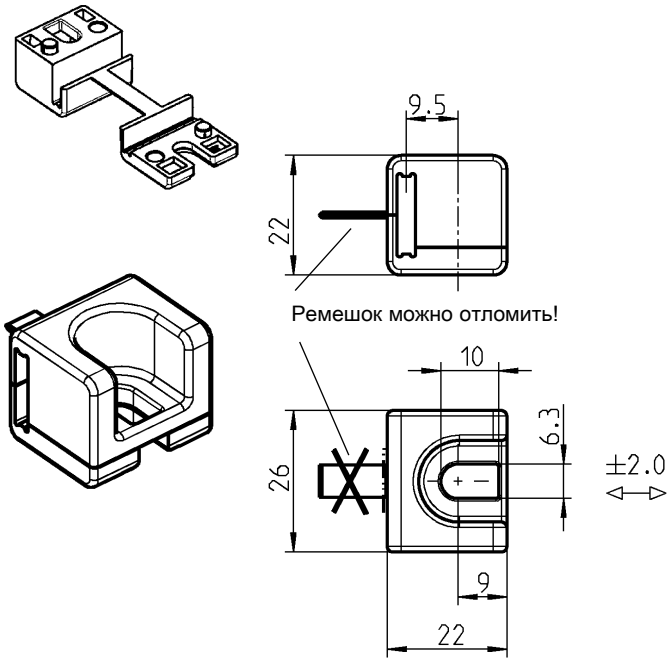

Направляющую можно заранее установить на плоскую тягу!

Направляющая из черного полиамида для приварного болта M6x16 или M6x20	
	1121-19-N

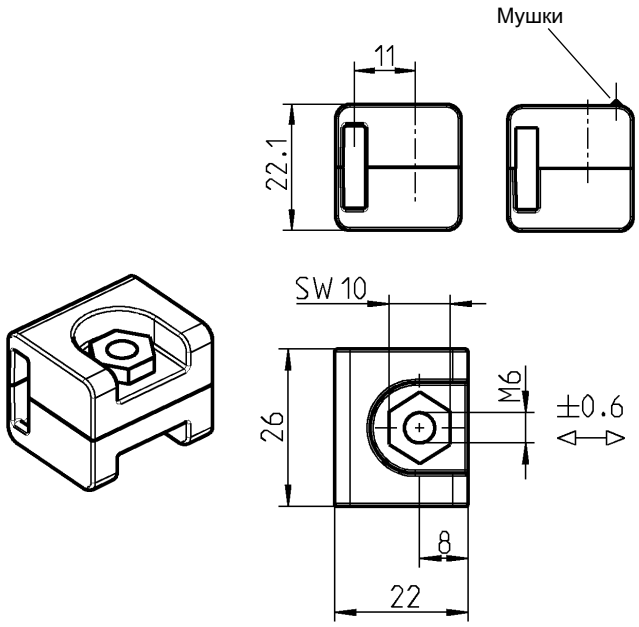

Мушки предупреждают „дребезжание двери“

Направляющую можно заранее установить на тягу!

Направляющая из черного полиамида, гайка с заточкой из оцинк. стали для сварочной шпильки или винта с потайной головкой M6x16 или M6x20	
без мушек	1121-U71-N
с мушками	1121-U74-N

© EMKA Beschlagteile GmbH & Co. KG • 2016 • www.emka.com