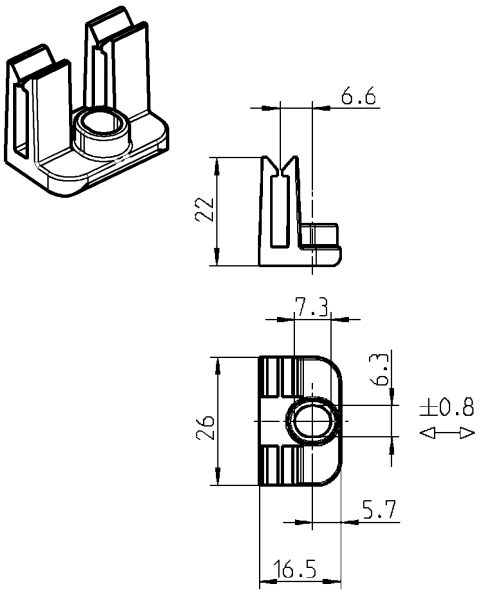

Тагя вставляется на клипсах!

Для узкого пространства между фальцами!

Направляющая из черного ПА для приварного вклдыша Ø 6x8-M4 и винта со сферо-цилиндр. головкой по DIN 7045 M4x6

1121-89-11

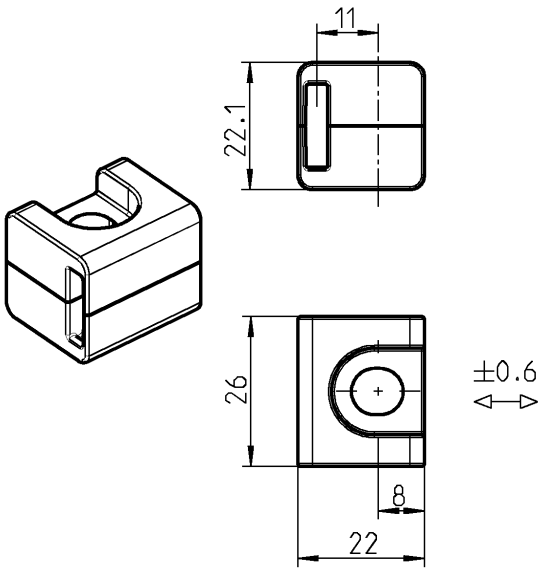

Направляющая тяги из AISI 316 для сварочной шпильки или винта с потайной головкой M6x20

1121-U71-PH

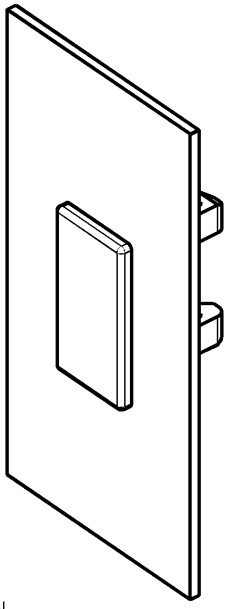

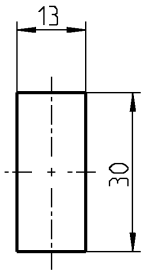

Монтажное отверстие

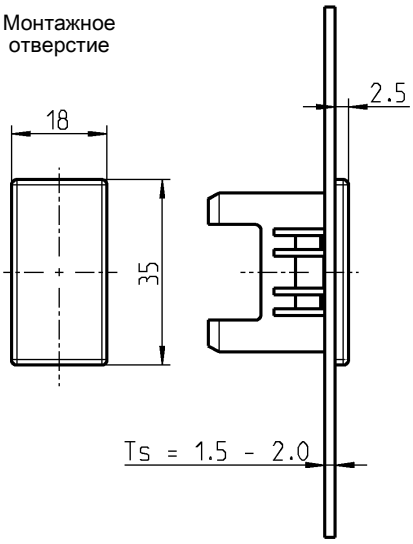

Плоская тяга вставляется на клипсах!

Направляющая из черного полиамида

2300-04

Другие составные см. на стр.

Ассортимент 1107; 1317
– Присоед. тяги 3ZB-320

Программа 1125; 1225; 1325
– Присоед. тяги 3ZA-120
до 3ZA-340
3ZB-120
до 3ZB-220
3ZB-420
(только для 1125) 3ZB-440
(только для 1225) 3ZB-720

Ассортимент 1150
– Присоед. тяги 3ZA-120
до 3ZA-340
3ZB-120
до 3ZB-220
3ZB-520
3ZB-540

Ассортимент 1160
– Присоед. тяги 3ZA-120
до 3ZA-420
3ZB-120
до 3ZB-220

Ассортимент 1180
– Присоед. тяги 3ZA-120
до 3ZA-340
3ZA-520
3ZB-120
до 3ZB-220
3ZB-620

Ассортимент 1190
– Присоед. тяги 3ZA-120
до 3ZA-340

Ассортимент 2100
– Присоед. тяги 3ZA-120
до 3ZA-340
3ZB-120
до 3ZB-220
3ZB-820

Ассортимент 2400
– Присоед. тяги 3ZA-820

Ассортимент 3000
– Присоед. тяги 3ZA-120
до 3ZA-340
3ZB-120
до 3ZB-220

© EMKA Beschlagteile GmbH & Co. KG • 2016 • www.emka.com