EMKA® Beschlagteile

Уплотнения самозажимные

АССОРТИМЕНТ 1011

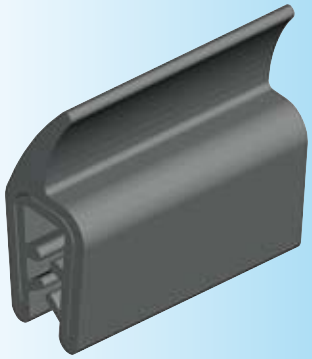

Уплотнительный профиль из ЭПДМ черн. 60° ± 5 Shore A

1011-31

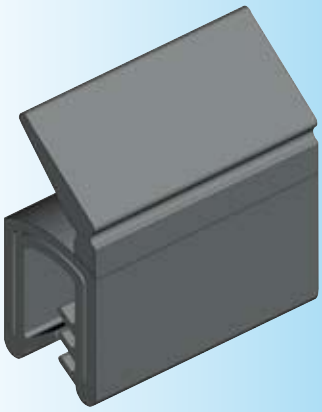

Уплотнительный профиль, пористая резина (ЭПДМ) черн. (зажимной профиль EPDM 60° ± 5 Shore A)

1011-37

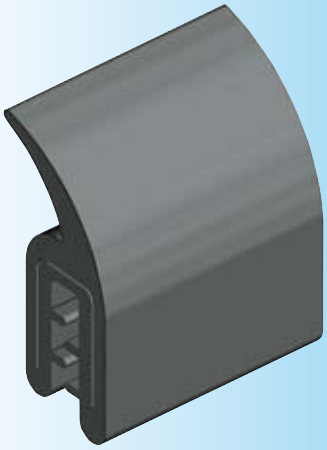

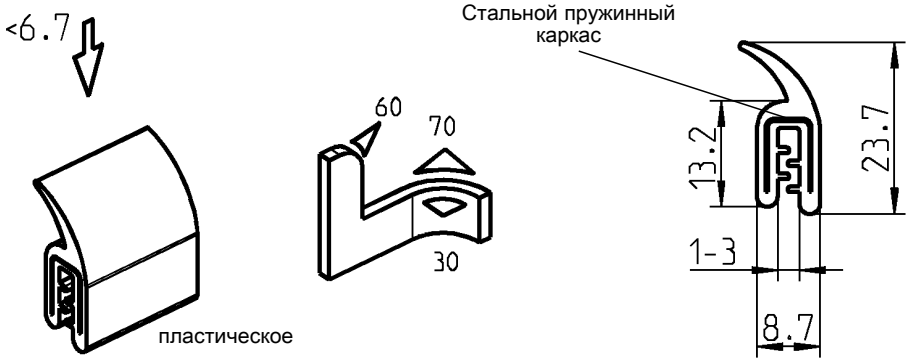

Уплотнительный профиль из ЭПДМ черн. 60° ± 5 Shore A

1011-29

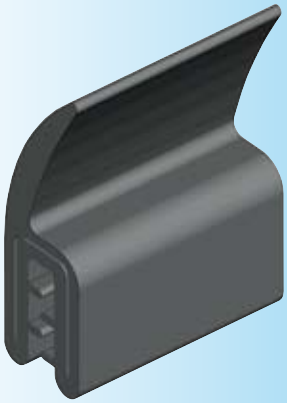

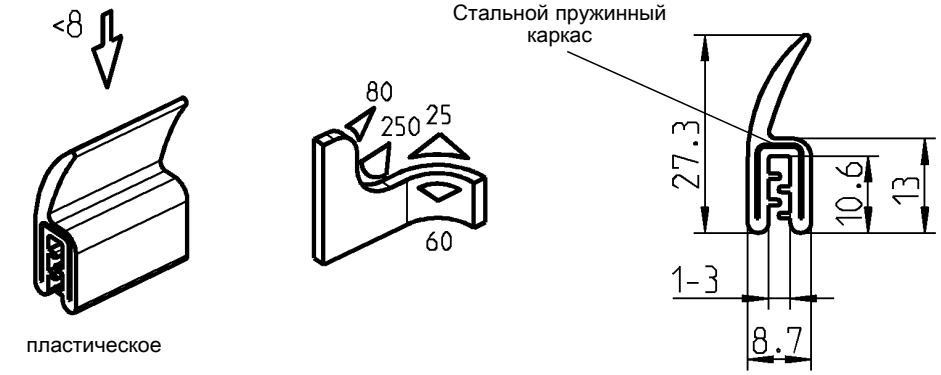

Уплотнительный профиль из ЭПДМ черн. 60° ± 5 Shore A

1011-32

© EMKA Beschlagteile GmbH & Co. KG • 2016 • www.emka.com