EMKA® Beschlagteile

Ручка-трубка

АССОРТИМЕНТ 1095

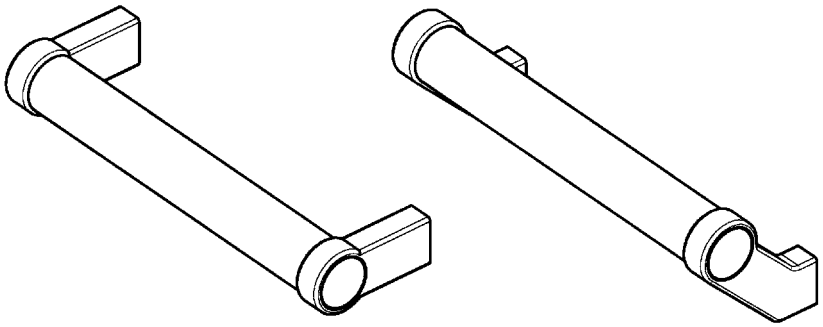

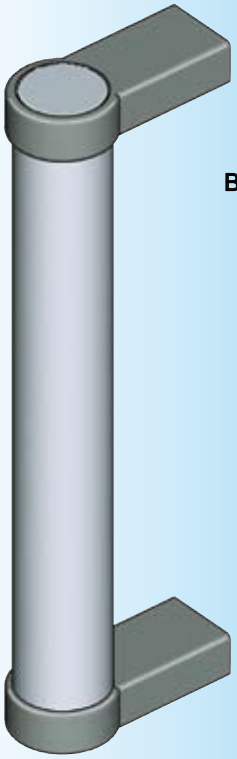

Версия 1

Версия 1

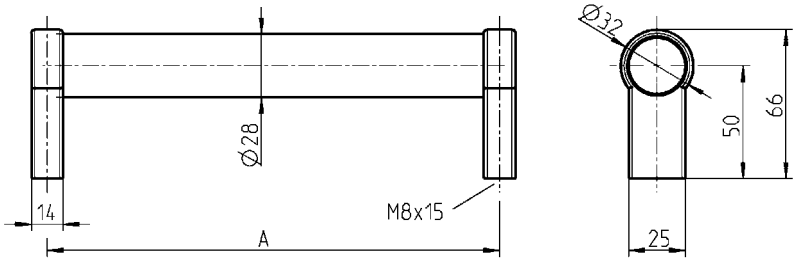

Версия 2

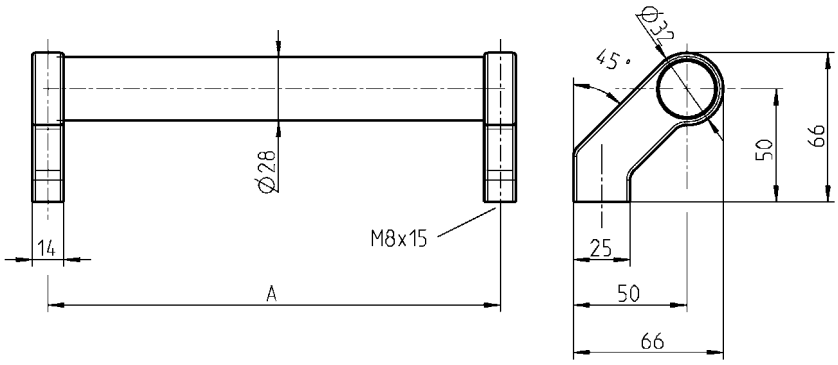

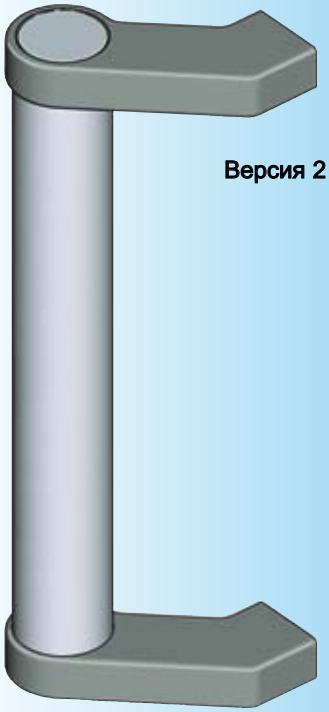

Версия 2

Ручка-трубка из анодированного алюминия или с черным покрытием, основание из цинка ЛПД с черным пластиковым покрытием, крышка из светло-серого пластика, болт из оцинкованной стали

Версия 1

A	анодированный	черное напыление
200	1095-U26-200NA	1095-U26-200AA
250	1095-U26-250NA	1095-U26-250AA
300	1095-U26-300NA	1095-U26-300AA
400	1095-U26-400NA	1095-U26-400AA
500	1095-U26-500NA	1095-U26-500AA
600	1095-U26-600NA	1095-U26-600AA

Версия 2

A	анодированный	черное напыление
200	1095-U27-200NA	1095-U27-200AA
250	1095-U27-250NA	1095-U27-250AA
300	1095-U27-300NA	1095-U27-300AA
400	1095-U27-400NA	1095-U27-400AA
500	1095-U27-500NA	1095-U27-500AA
600	1095-U27-600NA	1095-U27-600AA

Крепежный материал не входит в комплект.

© EMKA Beschlagteile GmbH & Co. KG • 2016 • www.emka.com