EMKA® Beschlagteile

Ручка-трубка

АССОРТИМЕНТ 1095

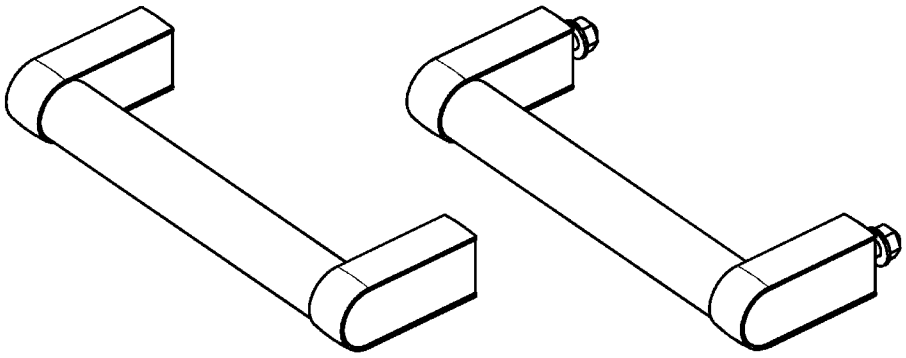

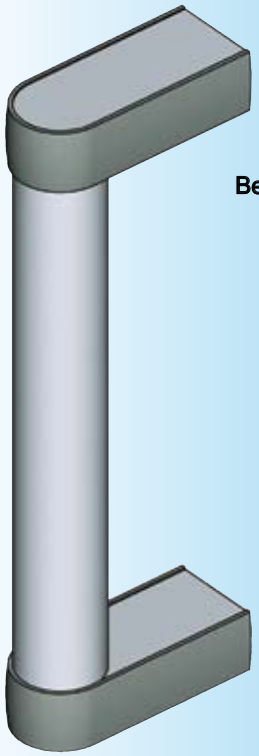

Версия 1

* Версия 1

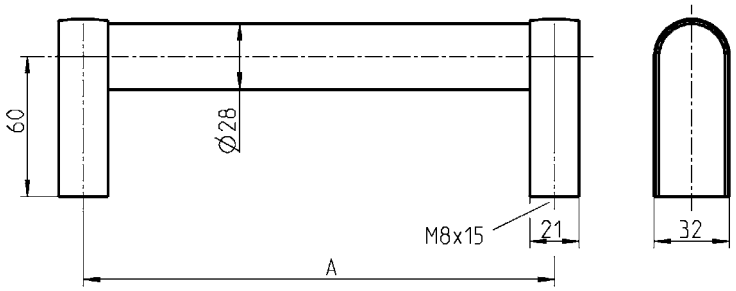

Версия 2

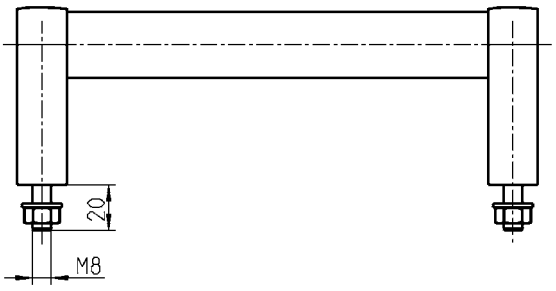

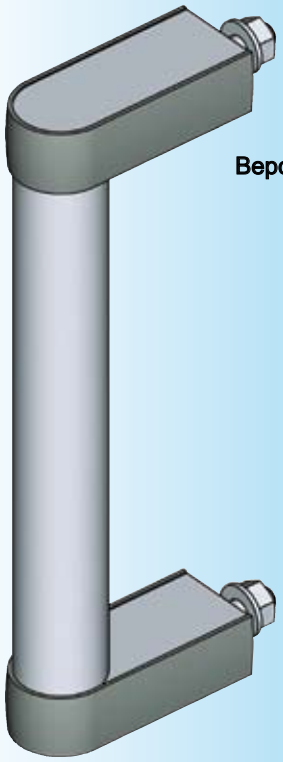

Версия 2

Ручка-трубка и основание ручки из алюминия, анодированного или с черным пластиковым покрытием, покрышка из черного полиамида, болт и гайка из оцинкованной стали

Версия 1

A	анодированный	черное напыление
200	1095-U30-200NA	1095-U30-200AA
250	1095-U30-250NA	1095-U30-250AA
300	1095-U30-300NA	1095-U30-300AA
400	1095-U30-400NA	1095-U30-400AA
500	1095-U30-500NA	1095-U30-500AA
600	1095-U30-600NA	1095-U30-600AA

Версия 2

A	анодированный	черное напыление
200	1095-U31-200NA	1095-U31-200AA
250	1095-U31-250NA	1095-U31-250AA
300	1095-U31-300NA	1095-U31-300AA
400	1095-U31-400NA	1095-U31-400AA
500	1095-U31-500NA	1095-U31-500AA
600	1095-U31-600NA	1095-U31-600AA

* Крепежный материал не входит в комплект.

© EMKA Beschlagteile GmbH & Co. KG • 2016 • www.emka.com