EMKA®
Beschlagteile

Укомплектованная дверь

АССОРТИМЕНТ 1300

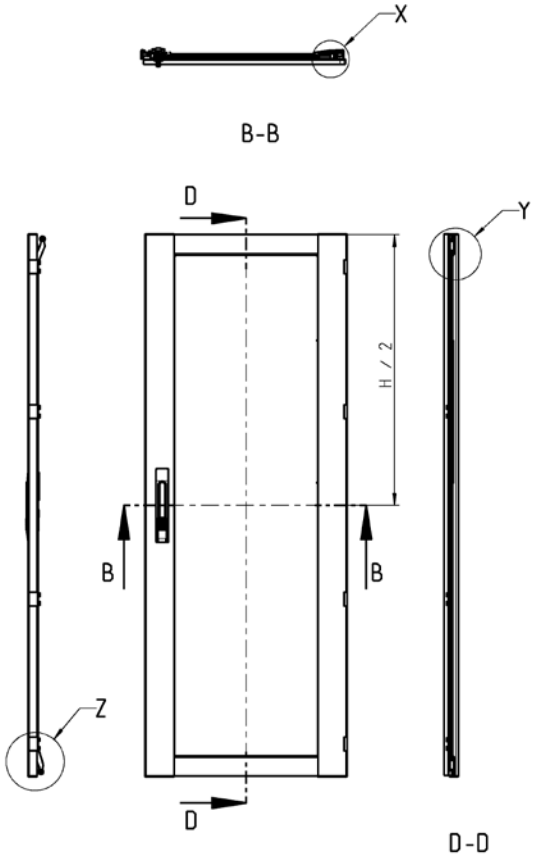

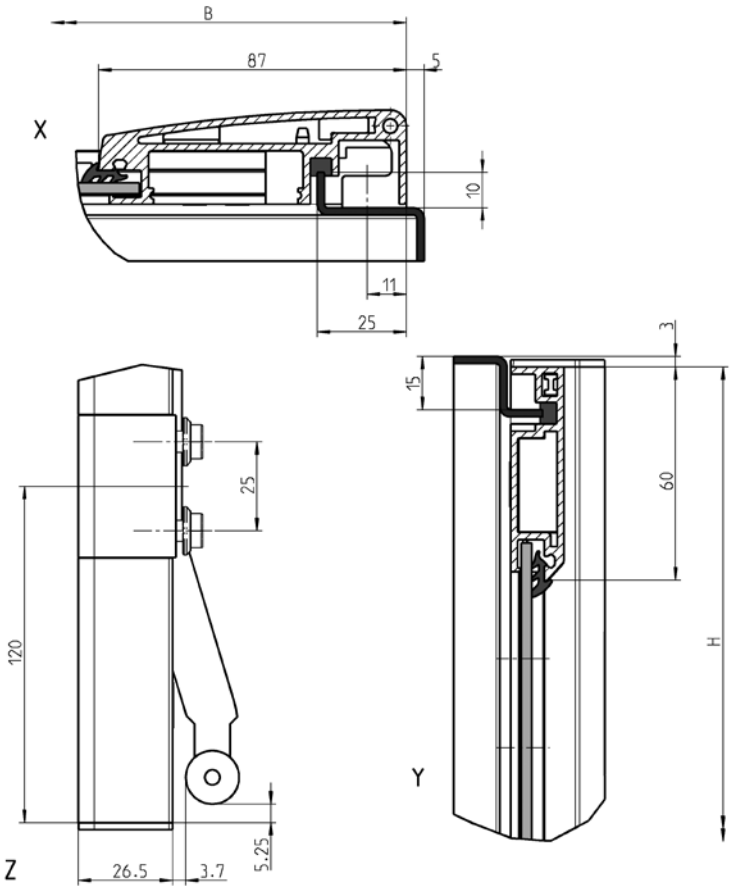

Наружные размеры укомплектованной двери:
Высота от 400 до 2000 мм
Ширина от 400 до 1000 мм

Угол открытия 180° - в отдельных шкафах

Угол открытия меньше 120° - в секционных шкафах

Другие составные см. на стр.
– Блок 3XA-120
3XA-240

Укомплектованная дверь из анодированного алюминия, акриловое стекло, поворотно-откидная ручка 1180 из черного полиамида, петля и угол из цинка ЛПД с черным напылением, ригель и тяги из оцинкованной стали, с уплотнением

1300-U1-BxH

© EMKA Beschlagteile GmbH & Co. KG • 2016 • www.emka.com