EMKA Beschlagteile

# ®Безопасный поворотный замок из нержавеющей стали без маски

## АССОРТИМЕНТ 1000

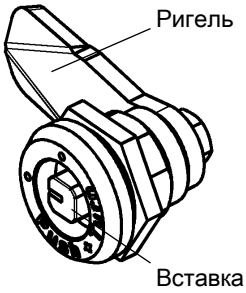


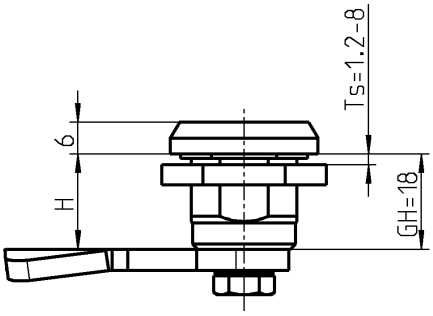

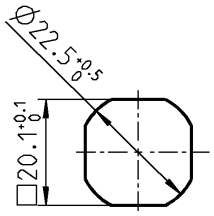


Монтажное отверстие

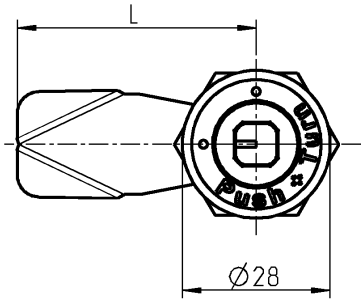

**Поворотную вставку надавить назад и повернуть!**

| Корпус и вставка из AISI 316, гайка и болт из нержавеющей стали, с пружиной и уплотнением | |
|---|---|
| Четырехгранник 6 | 1000-U817-01PH |
| Четырехгранник 7 | по запросу |
| Четырехгранник 8 | 1000-U817-03PH |
| Четырехгранник со шлицем 8 | по запросу |
| Трехгранник 6,5 CNOMO | по запросу |
| Трехгранник 7 | по запросу |
| Трехгранник 8 | 1000-U817-05PH |
| Трехгранник 9 | по запросу |
| Трехгранник 10 | 1000-U817-07PH |
| Двойная бородка 3 | по запросу |
| Двойная бородка 5 | по запросу |
| Внутренний 6-гранник SW 8 | 1000-U817-24PH |
| Внутр.шестигранник SW 10 | по запросу |
| Внутр.четырехгранник 6 | по запросу |
| Внутр.четырехгранник 7 | по запросу |
| Внутр.четырехгранник 8 | по запросу |
| Даймлер Бенц | по запросу |
| Шлиц 1,2 x 3 | по запросу |
| Шлиц 2 x 4 | по запросу |
| Шлиц 2 x 4 | по запросу |
| Контур в виде короны | по запросу |
| Восточно-европейский полукруг Ø 13 | по запросу |
| Внутренний 6-гранник 8 со штифтом | по запросу |
| Модель для Германской железн. дороги | по запросу |

**Антивибрационный замок с „секретом“:**
**Данные замки имеют виброустойчивую конструкцию. Всё же в зависимости от места и условий применения требуются дополнительные испытания и, по необходимости, дополнительные операции по крепежу.**

При применении открывающей ручки (см. стр. 1C-320) высота (H) уменьшается на 2 мм

**Другие составные см. на стр.**
– Ригель без шипа 8A-320
8A-340
(для фалевых ригелей из нерж. стали не подходит)
– Принадлежности 1C-320 до 1C-380
– Ключ 12B-120


© EMKA Beschlagteile GmbH & Co. KG • 2016 • www.emka.com